i-mop® XL

Auto-Scrubber für harte Böden

Benutzerhandbuch

Modell Teil Nr. :
1264254 - i-mop XL (N. Amerika)
1267980 - i-mop XL (Europa)

Firma Tennant

10400 Clean Street, Eden Prairie,
MN 55344-2650
Telefon: (800) 553-8033
Internet: www.tennantco.com

Tennant N.V.

Industrielaan 6 5405 AB

P.O. Box 6 5400 AA, Uden - Die Niederlande

Europe@tennantco.com

Um das Ersatzteilhandbuch anzusehen, auszudrucken oder herunterzuladen, besuchen Sie uns:
www.tennantco.com/manuals

Überarbeitung: 01
(03/2024)

Vorwort

Vielen Dank, dass Sie sich für den i-mop® XL entschieden haben, den automatischen Schrubber, der schneller, sauberer, sicherer und umweltfreundlicher reinigt und besser für alle ist. Das kompakte Design des i-mop® XL ermöglicht es Ihnen, bis an den Rand und unter Hindernisse zu reinigen, wodurch das manuelle Schrubben minimiert wird. Der batteriebetriebene i-mop® XL ist mit zwei gegenläufig rotierenden Bürsten ausgestattet, die für ein tiefes Schrubben und ein hervorragendes Reinigungsergebnis sorgen. Der i-mop® XL reduziert die benötigte Menge an Wasser und Chemikalien erheblich, was zu einem umweltfreundlicheren Ergebnis führt und das Risiko rutschiger Böden verringert. Bitte lesen Sie diese Anleitung sorgfältig durch, bevor Sie den i-mop® XL in Betrieb nehmen, um wichtige Informationen und Bedienungshinweise zu erhalten. Bewahren Sie diese Anleitung zum späteren Nachschlagen auf. Dieser i-mop® XL bietet eine hervorragende Leistung. Die besten Ergebnisse werden erzielt, wenn der i-mop® XL verwendet wird:
- Regelmäßige Wartung gemäß den Anweisungen zur vorbeugenden Wartung des i-mop® XL in diesem Handbuch.
- Mit angemessener Sorgfalt und Vorsicht betrieben.
- Wird mit vom Hersteller gelieferten Teilen gewartet.

Zweck des Benutzerhandbuchs

Zweck der Bedienungsanleitung ist es, den Benutzer so zu informieren, dass das Gerät während der Lebensdauer des i-mop® XL korrekt, effizient und sicher verwendet wird, auch im Falle einer vernünftigerweise vorhersehbaren Fehlanwendung, wie in Abschnitt 0 dieses Handbuchs beschrieben.

Das Benutzerhandbuch enthält Anweisungen zu:
- Persönliche Sicherheit des Bedieners
- Bestimmungsgemäße und nicht bestimmungsgemäße Verwendung des i-mop® XL
- Anweisungen für den täglichen Gebrauch
- Wartungsanweisungen
- Lagerungsbedingungen
- Entsorgung des i-mop® XL

Diese Hinweise müssen beachtet werden, um Risiken zu vermeiden, die zu physischen und/oder materiellen Schäden führen können.

Antimikrobielle Tanks

Die Tanks des i-mop® sind mit einer antibakteriellen Mischung versehen, die den Kunststoff innen und außen sicherer macht. Da es in den Kunststoff gemischt wird, hält die Wirkung über die gesamte Lebensdauer des Tanks an. Die Bakterienreduzierung verringert die Geruchsbelästigung durch den Abwassertank und schützt das Personal, das täglich mit dem Tank zu tun hat. Die Bakterienreduzierung bei Kontakt mit der Tankwand wurde mit einer Wirksamkeit von ≥99,99 % zertifiziert und getestet.

Zielpublikum

Dieses Benutzerhandbuch richtet sich an Bediener des i-mop® XL und deren Vorgesetzte sowie an Partner und Importeure.

Bediener des i-mop ® XL

Der i-mop® XL darf nur von einer Person bedient werden, die die Anweisungen in dieser Anleitung richtig gelesen und verstanden hat oder von einem erfahrenen Bediener, der die Anweisungen in dieser Anleitung gelesen und verstanden hat, geschult wurde.

Leitfaden zum Lesen

Die folgenden Symbole und Begriffe werden in diesem Handbuch verwendet, um den Leser auf Folgendes hinzuweisen
Sicherheitsfragen und wichtige Informationen:

Symbol	Begriff	Erläuterung
	INFORMATIONEN	Lesen Sie die Anleitung, bevor Sie das Gerät benutzen.
	WARNUNG	Weist auf eine gefährliche Situation hin, die bei Nichtbeachtung der Sicherheitshinweise zu Verletzungen des Bedieners oder umstehender Personen sowie zu leichten und/oder mittelschweren Schäden am Produkt oder an der
	VORSICHT	Weist auf eine gefährliche Situation hin, die bei Nichtbeachtung der Sicherheitshinweise zu leichten und / oder mittleren Schäden am Produkt oder der Umwelt führen kann.
	ACHTUNG	Weist auf eine Haftungssituation hin, in der der Hersteller oder seine Partner und verbundenen Unternehmen nicht für Schäden verantwortlich gemacht werden können, die durch die Nichteinhaltung der Vorschriften entstehen
	STRONG MAGNET	Zeigt an, dass das Gerät starke Magneten enthält. Diese können dazu führen, dass Herzschrittmacher nicht mehr funktionieren oder elektronische Daten beschädigt werden, z. B. auf Zugangskarten gespeicherte Informationen
	PACEMAKER	Zeigt an, dass Bediener und Wartungspersonal mit Herzschrittmachern einen Mindestabstand von 15 cm einhalten sollten. In diesem speziellen Fall dürfen Bediener die Maschine nicht als Rucksack verwenden.
	BATTERIEN	Zeigt an, dass es sich um ein batteriebetriebenes Gerät handelt. Die Batterien müssen gemäß den Anweisungen im separaten Benutzerhandbuch für das Batterieladegerät der Klasse I geladen werden. Die Batterien müssen gemäß den örtlichen
	RUTSCHIGE OBERFLÄCHE	Zeigt an, dass die Maschine den Boden rutschig machen kann. Am Arbeitsplatz ist es ratsam, in diesen Bereichen Schilder mit rutschigen Oberflächen anzubringen.

Inhalt

Vorwort ... 2

Zweck des Benutzerhandbuchs ... 2

Zielpublikum ... 3.

Bediener des i-mop® XL ... 3

Leitfaden zum Lesen ... 4

Inhalt ... 5

1. Einführung ... 7

1.1. Bestimmungsgemäße Verwendung des Produkts ... 7

1.2. Nicht bestimmungsgemäße Verwendung des Produkts ... 8

1.3. Lebenserwartung ... 8

1.4. Änderungen ... 8

1.5. Spezifikationen ... 9

1.6. Garantie ... 10

1.7. Kennzeichnung ... 10

2. Beschreibung ... 11

3. Sicherheit ... 12

3.1. Allgemeine Sicherheitshinweise ... 12

3.1.1 Kehren vor dem Schrubben ... 12

3.1.2 Zustand der Bürste ... 12

3.1.3 Ausrichtung der Maschine ... 12

3.1.4 Antibakterielle Tanks ... 12

3.1.5 Starke Magnete ... 12

3.1.6 Batterie ... 12

3.2. Risiken während des Betriebs ... 13

3.2.1 Sichere Kleidung ... 13

3.2.2 Kennzeichnung der Baustelle ... 13

3.2.3 Vorsicht beim Parken ... 13

3.3. Risiken nach der Operation ... 13

3.3.1 Batterie entfernen ... 13

3.3.2 Ausrichtung der Maschine ... 13

3.3.3 Vorsicht bei der Lagerung ... 13

4. Transport und Lagerung ... 14

4.1. Allgemeines ... 14

4.2. Position speichern ... 14

4.3. Transport außerhalb ... 15

4.4. Transport in einem Fahrzeug ... 16

5. Montage und Einbau 17
5.1. Unboxing 17
5.2. Montage 18
5.2.1 Aufladen des Akkus 18
5.2.2 Anbringen der Bürsten 18
5.2.3 Anbringen des Saugfußes 19
5.2.4 Einbau des Reinigungsmitteltanks 20
5.2.5 Einbau des Schmutzwassertanks 20
6. Betrieb 21
6.1. Bevor Sie beginnen 21
6.1.1 Bevor Sie beginnen 21
6.1.2 Einsetzen der Batterie 22
6.1.3 Befüllen des Reinigungsmitteltanks 22
6.2. Ablauf des Betriebs 23
6.2.1 Zu Fuß zur Baustelle 23
6.2.2 Auf der Baustelle 24
6.2.3 ECO-Modus 28
6.2.4 Ausschalten des i-mop® XL 29
6.2.5 Tanks entleeren 29
6.3. Reinigung und Lagerung 30
6.3.1 Spülen des Systems 30
6.3.2 Reinigung der Tanks 30
6.3.3 Reinigung des Filters und der Schwimmerabschaltung 31
6.3.4 Herausnehmen der Batterie 33
6.3.5 Kontrolle der Bürsten und des Abstreifers 34
6.3.6 In aufrechter Position lagern 34
7. Wartung 35
7.1. Auswechseln der Bürste 35
7.2. Austausch der Saugleiste 36
7.2.1 Abnehmen des Saugfußes 36
7.2.2 Umdrehen/Austauschen des Saugleistenblattes 36
7.2.3 Anbringen des Saugfußes 37
7.3. Auswechseln des Vakuumschlauchs 37
7.4. Reinigung des Partikelfilters 38
7.5. Empfohlene zusätzliche Reinigung 39
7.6. Empfohlene Betriebsdauer 39
7.7. Zubehör 39
8. Fehlersuche 40
9. Stilllegung und Entsorgung 41
10. Teileliste 42

Einführung

Der i-mop® XL ist ein sicheres, benutzerfreundliches Gerät. Dieses Handbuch hilft Ihnen bei den ersten Schritten und erklärt die Bedienung und Wartung. Sie werden von der schnellen und effektiven Nutzung des batteriebetriebenen i-mop® XL angenehm überrascht sein. Die Akkus müssen vor dem Gebrauch vollständig aufgeladen werden. Informationen zum korrekten Ladevorgang finden Sie in der Bedienungsanleitung, die dem Batterieladegerät (S/N 1250527 oder 1264257) beiliegt.

Dieses Handbuch richtet sich an diejenigen, die mit dem i-mop® XL arbeiten und/oder die tägliche Wartung durchführen. Die Anleitung muss vor den ersten Handlungen vollständig gelesen werden. Dieses Handbuch beschreibt die korrekte Verwendung, Sicherheitsmaßnahmen, Wartung und Transport.

Der Hersteller verbessert alle seine Produkte kontinuierlich auf der Grundlage von Benutzererfahrungen und Feedback. Etwaige Abweichungen zwischen den Texten und/oder Bildern aus dem Handbuch und Ihrem i-mop® XL können daher auf Modellunterschiede oder auf mögliche Änderungen aufgrund der kontinuierlichen Weiterentwicklung und Innovation zurückzuführen sein.

1.1. Bestimmungsgemäße Verwendung des Produkts

Der i-mop® XL ist eine Spezialmaschine für das Schrubben von Hartböden. Sie können jede Art von Scheuermittel auf Wasserbasis verwenden.

Lösungsmitteltankdeckel und Bürstenkästen sind in HACCP-farbcodierten Versionen erhältlich (blau, grün, rot, gelb) Siehe Abschnitt 10. Teile. So können Sie je nach Reinigungsanwendung unterschiedliche Reinigungslösungen und Bürsten verwenden. Wenn Sie z. B. innerhalb eines Restaurants den Bereich der Lebensmittelzubereitung wechseln, tauschen Sie einfach den Tank und die Bürste entsprechend der Farbe aus.

Abbildung 1

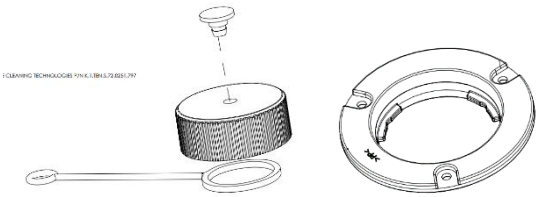

Tankdeckel-Bürstenfach

Nicht bestimmungsgemäße Verwendung des Produkts

WARNUNG

Eine nicht bestimmungsgemäße Verwendung kann Folgen für die Sicherheit des Bedieners und umstehender Personen haben und führt zum Erlöschen der Garantie für das Produkt.

- Betreiben Sie den i-mop® XL **NIEMALS** in der Nähe von brennbaren Stäuben, Flüssigkeiten oder Dämpfen.
- Betreiben Sie den i-mop® XL **NIEMALS**, wenn sich brennbare oder giftige Flüssigkeiten wie Benzin, Öl, Säuren oder andere flüchtige Substanzen auf dem Boden befinden.
- Füllen Sie den i-mop® XL **NICHT** mit brennbaren Reinigungsmitteln. Verwenden Sie **NUR** die Reinigungslösungen auf Wasserbasis.
- Verwenden Sie **KEIN** Wasser mit einer Temperatur von mehr als 45°C / 113°F. Die Verwendung von Wasser, das wärmer als diese Temperatur ist, führt zum Erlöschen der Garantie für den Tank.
- Verwenden Sie **KEINE** Reinigungslösungen mit einem pH-Wert unter 2 oder über 11, um Schäden an empfindlichen Bauteilen zu vermeiden.
- Verwenden Sie den i-mop® XL **NICHT** im Freien oder auf unebenen Flächen.
- Betreiben Sie den i-mop® XL **NICHT** über elektrischen Steckdosen, um einen Stromschlag zu vermeiden.
- **KEINE FAHRER!** Nehmen Sie keine Passagiere auf dem i-mop® XL mit.
- Verwenden Sie den i-mop® XL **NICHT** als Trittleiter oder Plattform.
- Lagern Sie den i-mop® XL **NICHT** im Freien, um Schäden an elektronischen Bauteilen zu vermeiden.
- Verwenden Sie für die Wartung **NUR** vom Hersteller gelieferte Teile.
- **KEEP AWAY** von Kindern! Der i-mop® XL ist eine professionelle Reinigungsmaschine, die nur von geschulten Erwachsenen verwendet werden darf.

1.2. Lebenserwartung

Für jeden i-mop® XL wird eine Betriebsdauer von mindestens 2000 Stunden garantiert. Die Abnutzung der Bürsten und des Abstreifers hängt stark von der Rauheit der Oberfläche ab. Sie müssen regelmäßig überprüft werden.

VORSICHT

Um einen ordnungsgemäßen und sicheren Betrieb während der gesamten Lebensdauer des i-mop® XL zu gewährleisten, muss das Gerät alle 500 Stunden von einem autorisierten Serviceanbieter überprüft werden.

1.3. Änderungen

Es ist nicht gestattet, ohne Rücksprache und Genehmigung des Herstellers Änderungen an der Konstruktion des i-mop® XL vorzunehmen. Dies hat Auswirkungen auf die Garantie, siehe Abschnitt 1.5 dieses Handbuchs.

1.4. Spezifikationen

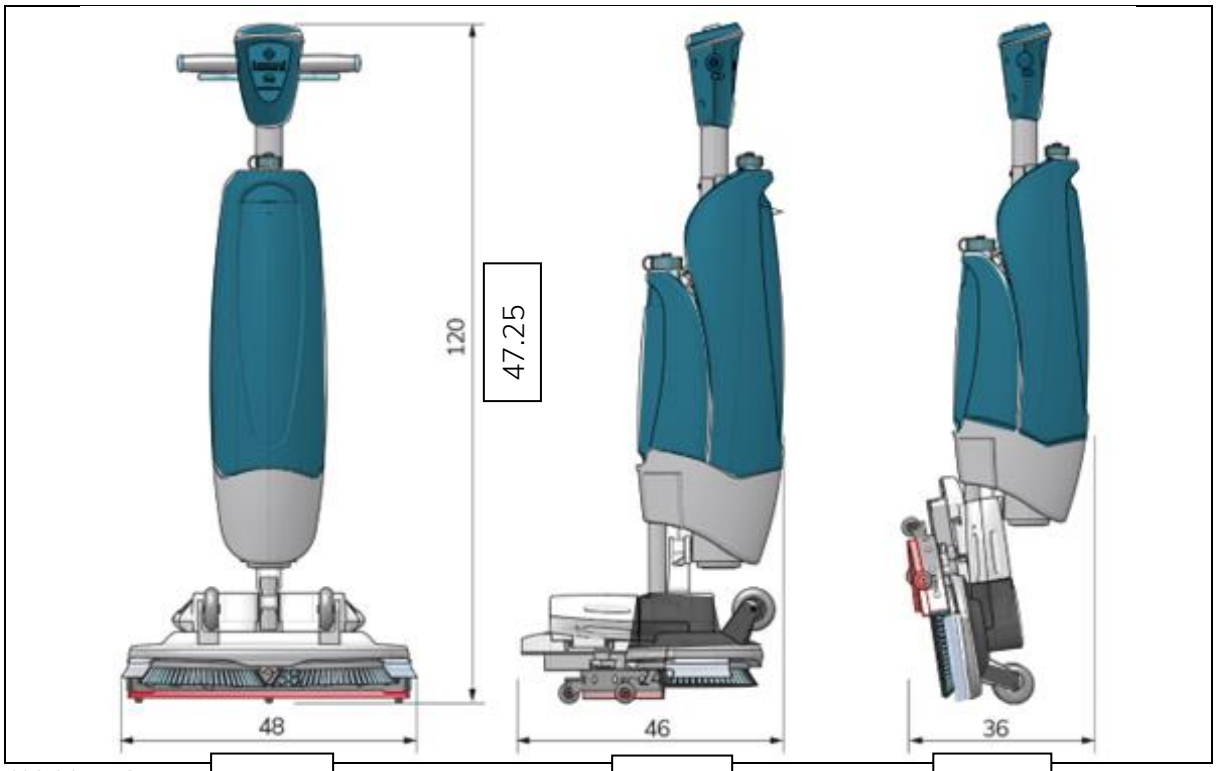

Abbildung 2

18.89 | 18.11 | 14.17

Größe des Produkts:	120 x 48 x 46 cm | 47.25 "x 18,89" x 18,11"
Größe des Produkts in Ladenposition:	120 x 48 x 36 cm | 47.25 "x 18,89" x 14.17"
Gewicht (einschließlich Batterien):	23,6 kg | 52 lbs
Li-on-Akku:	DC (25,2V, 9Ah, 222Wh)
Kapazität der Batterie:	2 Batterien (i-power 9)
Betriebsdauer der Batterien:	60 min (i-power 9)
Bürstendruck:	22.5 kg | 48.4 lbs
Geschwindigkeit der Bürste:	350 UMDREHUNGEN PRO MINUTE
Fassungsvermögen des Waschmitteltanks:	4 L | 1.05 gal.
Fassungsvermögen des Auffangbehälters:	6 L / 4 L empfohlen max | 1,58 bis 1,05 gal.
Vibration:	Amplitude (mm): <0,4442 Geschwindigkeit (m/s): <0,008 Beschleunigung (m/s²): 0.943
Geräuschpegel (1m):	79,6 Db
Theoretische Leistung:	Bis zu 1800 m^2 p/h | 19.375 sq ft p/h
Praktische Leistung:	1000 - 1300 m^2 p/h | 10.763-13.993 sq ft p/h
Scheuerdeck-Korrosionsschutzbeschichtung:	YES
Lenkrollen:	YES
Stromabschaltung in der Filiale:	YES
Stromabschaltung im Winkel:	YES < 32°
Schwimmende Kugel für Rückgewinnungsbecken:	YES

1.5. Garantie

Der i-mop® XL sollte so verwendet werden, wie es in dieser Anleitung beschrieben ist. Die Verwendung des
i-mop® XL außerhalb des Hauses führt zum Erlöschen der Garantie für das Produkt.
Füllen Sie den mitgelieferten Installations-/Garantiebericht aus und senden Sie ihn an Tennant.

1.6. Identifizierung

Das ID-Tag, das eine Seriennummer und eine Produktionsnummer enthält, befindet sich an der Stange hinter dem Abwassertank.

1. Seriennummernschild unter dem Deck: (Abb. 3)

Abbildung 3

2. Etikett hinter dem Rückgewinnungswassertank:

   (Abb. 4)

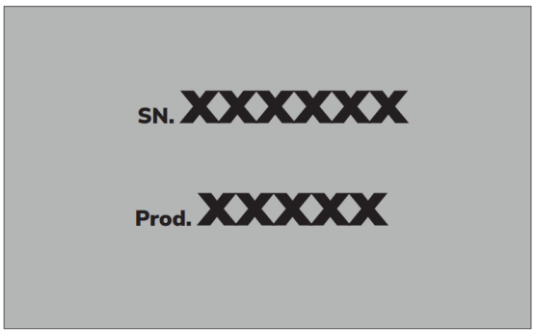

Abbildung 4

2. Beschreibung

Der kompakte i-mop® XL besteht aus zwei Hauptteilen:

- Das Gehäuse, das den Motor, den Tank für die Reinigungslösung, den Rückgewinnungstank, den Griff mit den Auslösern und das Bedienfeld enthält.
- Das Schrubbdeck, das die Bürsten und die Saugleiste enthält.

Der i-mop® XL kann zur Aufbewahrung zusammengeklappt werden; dies wird empfohlen.

Der i-mop® XL besteht aus:

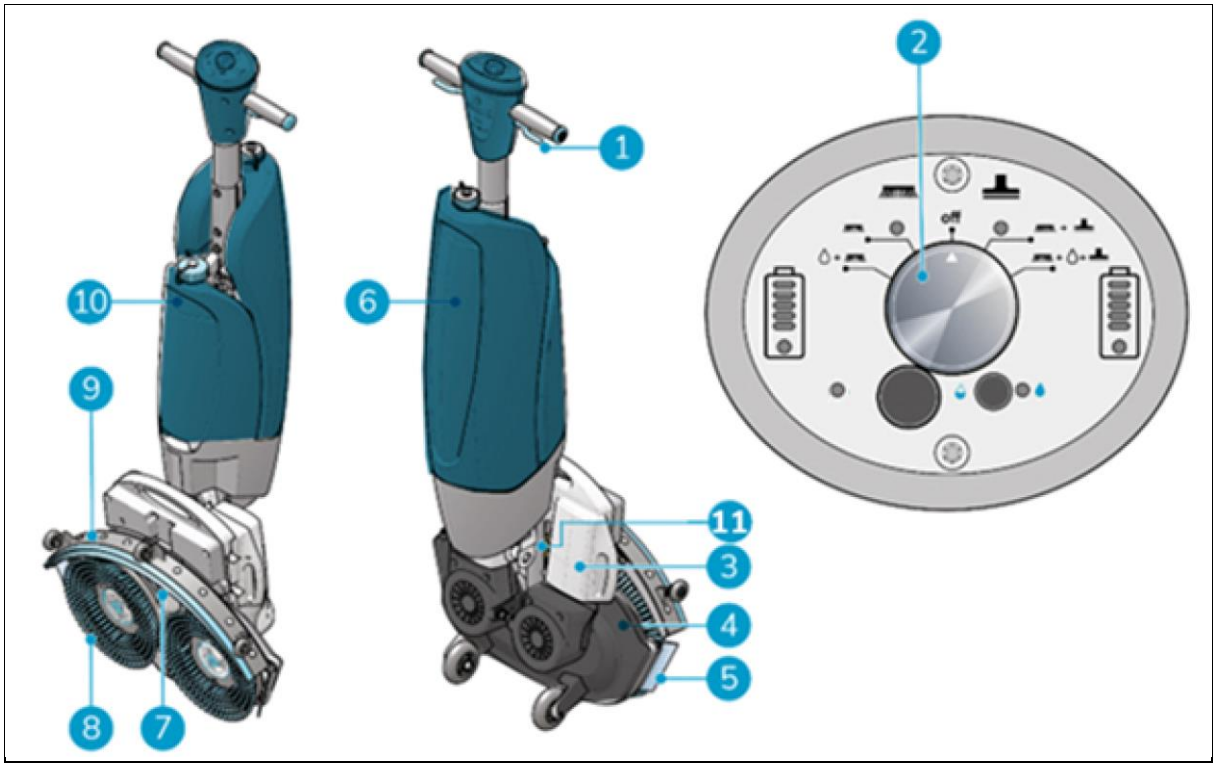

Abbildung 5

Legende

1. Auslöser
2. Bedienfeld
3. Batterien
4. Scheuerdeck
5. Spritzwasserschutz
6. Rückgewinnungsbehälter
7. Vakuumschlauch
8. Rotierende Bürsten
9. Abstreifer
10. Lösungsmitteltank
11. I-Balancer

3. Sicherheit

Sicherheit steht an erster Stelle. Nehmen Sie sich daher bitte die Zeit, diese Sicherheitshinweise zu lesen und zu verstehen. Eine unsachgemäße Verwendung kann zu Schäden führen oder die Herstellergarantie erlöschen lassen.

3.1. Allgemeine Sicherheitshinweise

3.1.1. Kehren vor dem Schrubben

Entfernen Sie lose Gegenstände vom Boden, die von den rotierenden Bürsten weggeschleudert werden oder sich darin verfangen können.

3.1.2. Zustand der Bürste

Überprüfen Sie den Zustand der Bürste vor der Verwendung. Wechseln Sie die Bürste nur, wenn die Maschine ausgeschaltet ist und sich in der Aufbewahrungsposition befindet.

3.1.3. Ausrichtung der Maschine

Halten Sie das Gehäuse des i-mop® XL immer in aufrechter Position, wenn Sie Reinigungsflüssigkeit oder Batterie einlegen.

3.1.4. Antibakterielle Tanks

Bewahren Sie die antibakteriellen Tanks des i-mop® XL stets vor direkter Sonneneinstrahlung auf. Dies kann zu Verfärbungen führen.

3.1.5. Starke Magnete

VORSICHT

Bitte beachten Sie die integrierten Magnete, die die Flüssigkeitsbehälter an ihrem Platz und auf dem Bürstendeck halten.

WARNUNG

Bediener und Wartungspersonal mit Herzschrittmachern sollten einen Mindestabstand von 15 cm einhalten.

3.1.6. Batterie

Verwenden Sie immer das vom Hersteller mitgelieferte automatische Batterieladegerät.

VORSICHT

Bei normalem Betrieb stellt die 25-V-Batterie für sich genommen kein Sicherheitsrisiko dar. Bitte beachten Sie die folgenden Sicherheitshinweise zur Batterie:

- Nicht zerdrücken, durchstechen oder in irgendeiner Weise beschädigen.
- Nicht erhitzen oder verbrennen.
- Keinen Kurzschluss verursachen.
- Nicht zerlegen.
- Trocken halten.
- Nur zwischen 5°C~40°C / 41°F~104°F aufladen.

- Nur zwischen 5°C~45°C / 41°F~113°F verwenden.

3.2. Risiken während des Betriebs

3.2.1. Sichere Kleidung

Tragen Sie während des Betriebs des i-mop® XL keine Krawatte, keinen Schal, keine losen oder baumelnden Kleidungsstücke oder Schmuckstücke jeglicher Art. Solche Kleidungsstücke oder Schmuckstücke können sich in rotierenden Teilen verfangen und zu schweren Verletzungen oder zum Tod führen.

3.2.2. Markieren Sie die Baustelle

WARNUNG

Während des Betriebs kann die Reinigungslösung rutschige Flecken auf dem Boden verursachen. Daher ist es ratsam, die Arbeitsstelle mit einer Nassbodenmarkierung zu kennzeichnen, um Passanten zu warnen.

3.2.3. Vorsicht beim Parken

Stellen Sie den i-mop® XL nicht auf Rampen oder Schrägen ab. Stellen Sie den i-mop® XL immer auf einer ebenen, harten Fläche ab.

3.3. Risiken nach der Operation

3.3.1. Batterie entfernen

Nehmen Sie den Akku vor der Durchführung von Wartungsarbeiten oder vor der Lagerung heraus.

Lassen Sie die Batterien während des Ladevorgangs nicht ständig am Ladegerät.

3.3.2. Ausrichtung der Maschine

Lassen Sie das Gehäuse des i-mop® XL immer in der Aufbewahrungsposition, wenn Sie die Bürsten oder die Saugleiste austauschen. (Siehe Abschnitt 4.2 Aufbewahrungsposition)

3.3.3. Vorsicht bei der Lagerung

Lagern Sie den i-mop® XL nicht auf Rampen oder Schrägen. Lagern Sie den i-mop® XL immer auf einer ebenen, harten Fläche. Lagern Sie den i-mop® XL immer mit dem Schrubbdeck in der Ablageposition.

4. Transport und Lagerung

4.1. Allgemein

VORSICHT

Halten Sie das Gehäuse des i-mop® XL immer in aufrechter Position, wenn Sie den Reinigungsmitteltank auffüllen oder den Akku einsetzen.

Entleeren Sie das Gerät vor der Lagerung oder dem Transport und nehmen Sie den Akku nach jedem Gebrauch heraus.

4.2. Position speichern

VORSICHT

Bitte beachten Sie den integrierten Magneten auf dem Scheuerdeck.

Die Lagerposition ist die aufrechte, vertikale Position für Lager- und Wartungsaufgaben. In der Aufbewahrungsposition wird die Stromzufuhr zur Maschine unterbrochen. In der Aufbewahrungsposition gibt es eine 3-minütige Verzögerung, bevor das Gerät für Service- und Wartungszwecke ausgeschaltet wird. Im Gegensatz zu früheren i-mop-Generationen schaltet sich der i-mop XL nur ein, wenn das Schrubbdeck auf den Boden abgesenkt wird. In der aufrechten Position bleibt der i-mop XL vollständig ausgeschaltet, um eine ungewollte Entladung der Batterie zu vermeiden.

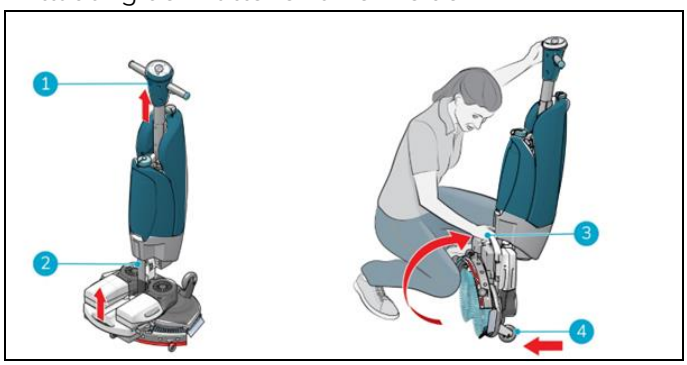

Abbildung 6

1. Achten Sie darauf, dass der Vakuumschlauch (Abbildung 6 Pos. 2) in die Maschine zurückgeschoben wird, damit er nicht gequetscht werden kann.
2. Hocken Sie sich hin und halten Sie den Griff (Abbildung 6, Pos. 1) mit einer Hand, während Sie das Scheuerdeck (Abbildung 66, Pos. 3) mit der anderen Hand.
3. Heben Sie das Bürstendeck langsam an, bis es aufrecht auf den Vorderrädern steht (Abbildung 66, Pos. 4). Führen Sie die Karosserie in Richtung des Bürstendecks, bis sie in einer Ruheposition einrastet.

ACHTUNG

Im Gegensatz zu früheren i-mop-Generationen schaltet sich der i-mop XL nur ein, wenn das Schrubbdeck auf den Boden abgesenkt wird. In der Parkposition bleibt der i-mop XL vollständig ausgeschaltet, um eine ungewollte Entladung

der Batterie zu vermeiden. (In den ersten 3 Minuten ist das Gerät in der Parkposition zu Service- und Wartungszwecken nicht eingeschaltet)

4.3. Transport außerhalb

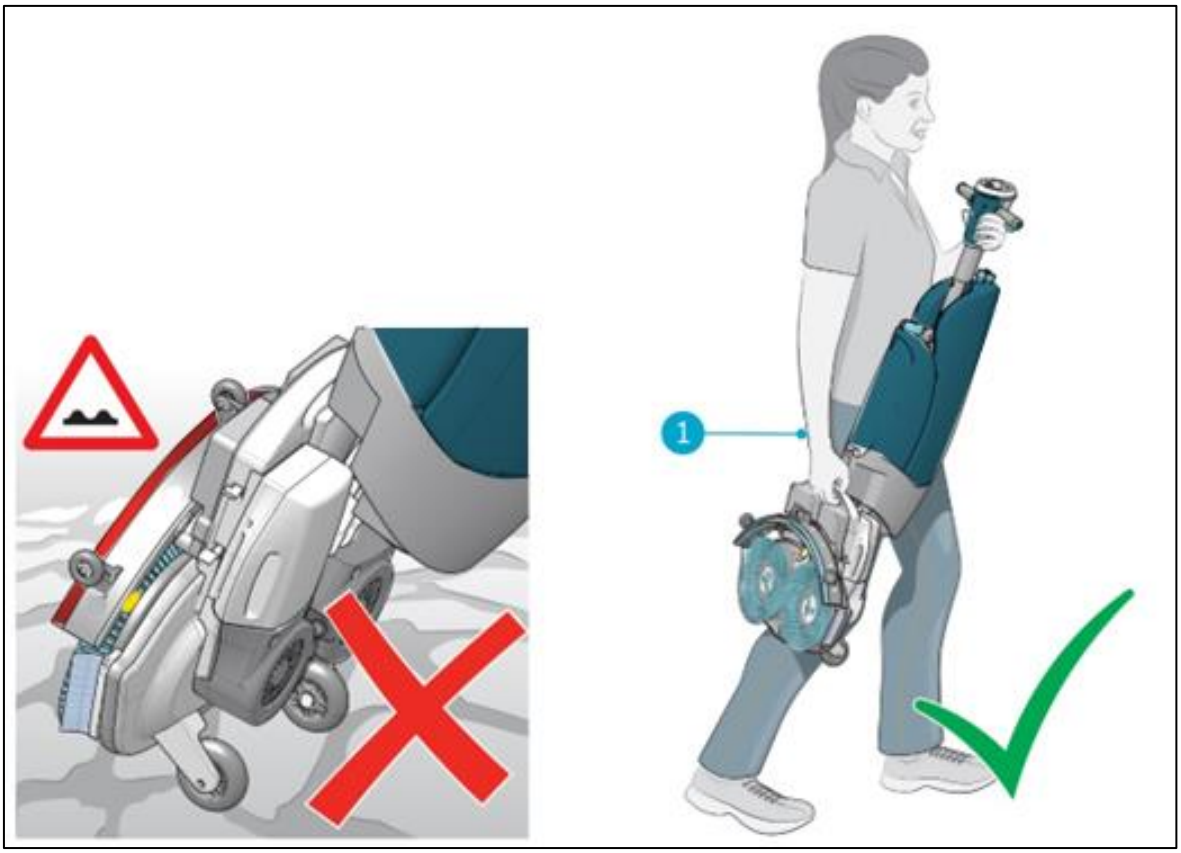

Abbildung 7

Im Freien:

1. Stellen Sie den i-mop® XL in die Aufbewahrungsposition, siehe Abschnitt 4.2.
2. Tragen Sie den i-mop® XL mit einer Hand, während Sie den Griff festhalten (Abbildung 77, Pos. 1) mit der anderen Hand.

VORSICHT

Die Transporträder sind nicht dafür ausgelegt, über schmutzige Oberflächen zu rollen, Sand kann zum Blockieren der Räder führen. Heben Sie den i-mop® XL an, wenn Sie ihn von einem Gebäude zum anderen transportieren.

VORSICHT

Achten Sie auf die richtige Hebetechnik, um Rückenbeschwerden und/oder Verletzungen zu vermeiden. Halten Sie Ihren Rücken gerade und heben Sie das Gerät vorsichtig an.

4.4. Transport in einem Fahrzeug

Die bevorzugte Art des Transports Ihres i-mop® XL am besten in aufrechter Position und sicher befestigt.

1. Stellen Sie sicher, dass beide Tanks leer sind.
2. Stellen Sie den i-mop® XL in die Aufbewahrungsposition, siehe Abschnitt 4.2.
3. Entfernen Sie die Batterien.
4. Heben Sie den i-mop® XL in das Fahrzeug.
5. Sichern Sie den i-mop® mit einem Spanngurt oder einer anderen geeigneten Rückhaltevorrichtung (Abbildung 88

Abbildung 8

Der i-mop® XL ist ein kompaktes Gerät und passt in den Kofferraum Ihres Autos. Bevor Sie den
i-mop® XL in Ihr Fahrzeug laden, stellen Sie sicher, dass beide Tanks und die Batterie entfernt sind.

1. Stellen Sie den i-mop® XL in die Aufbewahrungsposition, siehe Abschnitt 4.2.
2. Entfernen Sie die Batterie und beide Tanks.
3. Bringen Sie den i-mop® XL in eine vertikale/lagernde Position.
4. Verhindern Sie, dass sich der i-mop® XL während des Transports bewegt, indem Sie einen Spanngurt oder eine andere geeignete Rückhaltevorrichtung verwenden.

VORSICHT

Die Dichtung des Lösungs- und Rückgewinnungstanks kann beim Transport in horizontaler Position beschädigt werden. Stellen Sie sicher, dass Sie die Tanks entfernen, bevor Sie das Gerät in Ihr Auto laden. Bei **unsachgemäßem Gebrauch erlischt die Garantie.**

5. Montage und Installation

Der i-mop® XL erfordert keinen großen Montageaufwand. Am wichtigsten ist, dass Sie die Bürsten und den Abzieher anbringen müssen.

5.1. Unboxing

Das Gehäuse des i-mop® XL ist in einer einzigen Schachtel verpackt. Der Akku und das Ladegerät werden in einem separaten Karton innerhalb dieser Verpackung geliefert und können separat bestellt werden.

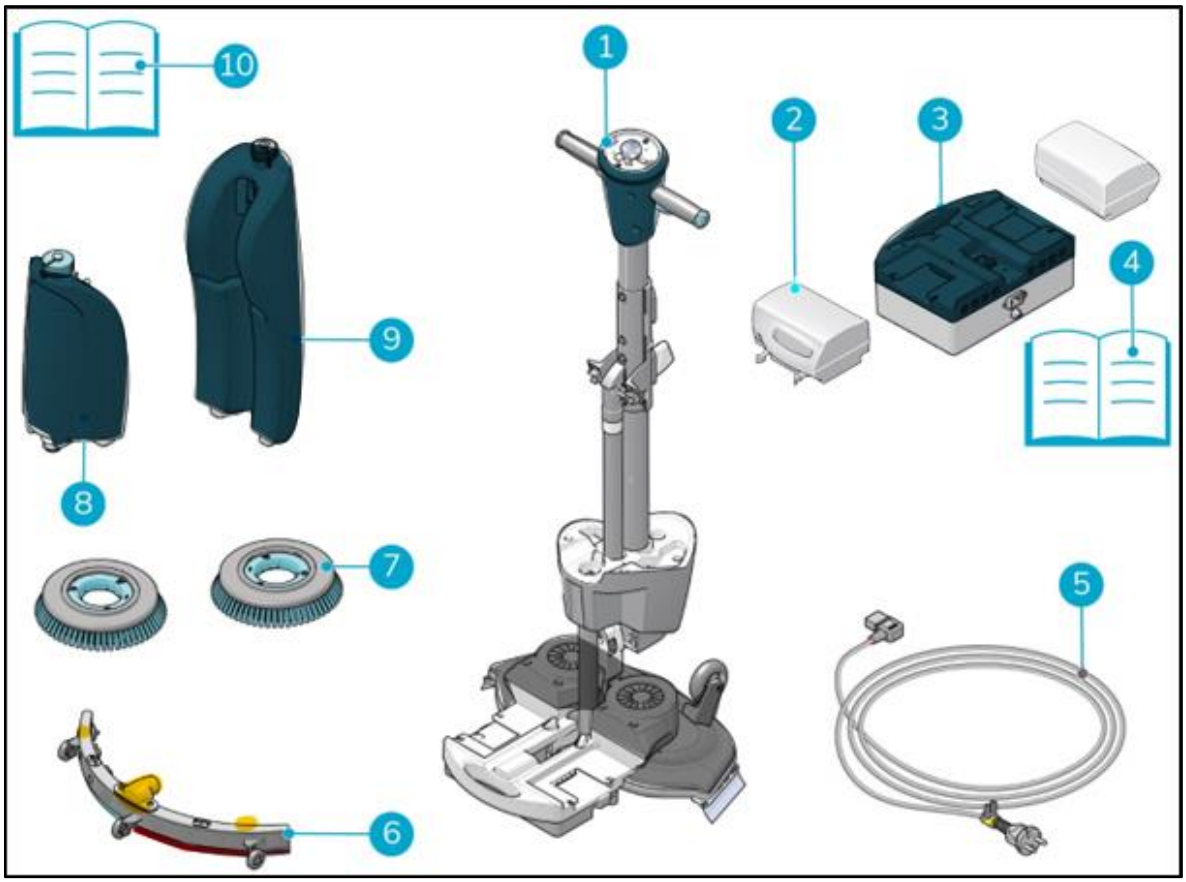

Abbildung 9

1. 1x i-mop XL Hauptkörper
2. 2x Batterien (i-power 9)
3. 1x Batterieladegerät (i-charge 2)
4. 1x Batterieladegerät-Handbuch
5. 1x Netzkabel
6. 1x Rakelgruppe (Linatex)
7. 2x Bürsten (Standard)
8. 1x Reinigungslösungstank
9. 1x Rückgewinnungstank (antimikrobiell)
10. 1x dieses Handbuch

5.2. Montage

5.2.1. Aufladen des Akkus

Laden Sie die Batterie gemäß den Anweisungen im Handbuch des Batterieladegeräts auf. Achten Sie darauf, dass der Akku regelmäßig aufgeladen wird.

5.2.2. Anbringen der Bürsten

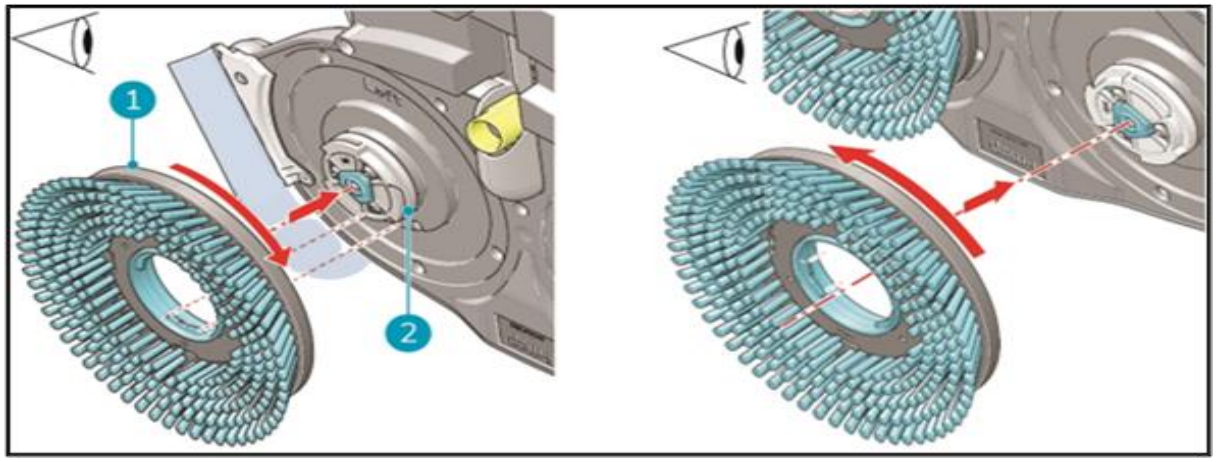

Abbildung 10

Zum Anbringen der Bürsten:

1. Stellen Sie den i-mop® XL in die Aufbewahrungsposition, siehe Abschnitt 4.2.
2. Halten Sie das Scheuerdeck mit einer Hand fest.
3. Richten Sie die linke Bürste (Abbildung 10, Pos. 1) auf die linke Motorscheibe (Abbildung 10, Pos. 2) aus. Richten Sie die Verriegelungen und Aussparungen in der Bürste und der Motorscheibe aus.
4. Drücken Sie die Bürste auf die Motorscheibe.
5. Drehen Sie die linke Bürste im Uhrzeigersinn, bis Sie sehen, dass sich die Motorscheibe dreht. Die Bürste ist jetzt an ihrem Platz.
6. Richten Sie die rechte Bürste auf die rechte Motorscheibe aus. Richten Sie die Verriegelungen und Aussparungen in der Bürste und der Motorscheibe aus.
7. Drücken Sie die Bürste auf die Motorscheibe.
8. Drehen Sie die rechte Bürste gegen den Uhrzeigersinn, bis Sie sehen, dass sich die Motorscheibe dreht. Die Bürste ist jetzt an ihrem Platz.

5.2.3. Anbringen des Rakels

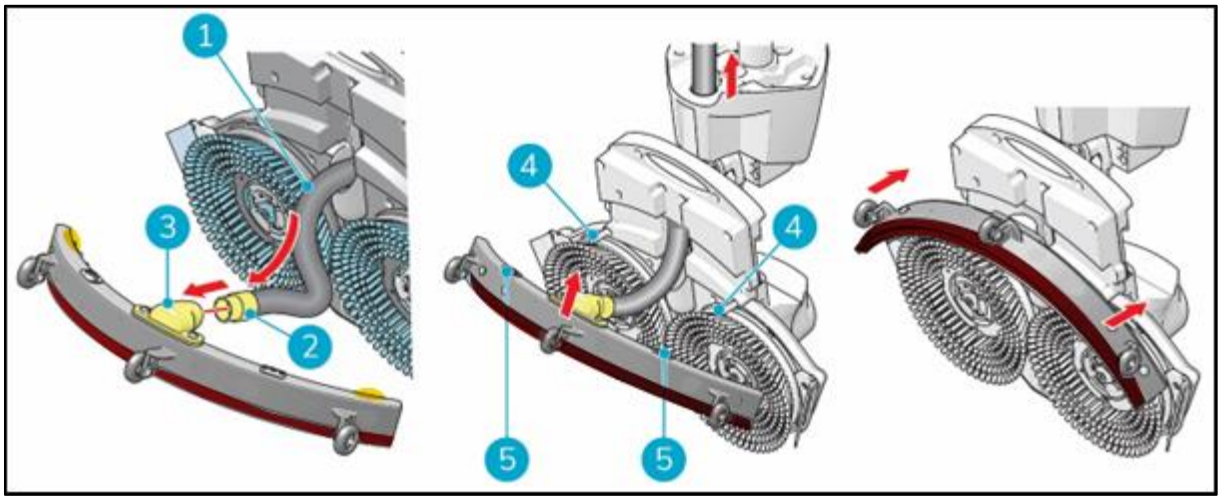

Abbildung 11

So befestigen Sie den Rakel:

1. Nehmen Sie den Unterdruckschlauch (Abbildung 11, Pos. 1).
2. Stecken Sie den Schlauchanschluss (11, Pos. 2) in den Rollenquetscher (Abbildung 11, Pos. 3).
3. Drehen Sie den Schlauchanschluss 1/4 Umdrehung, damit er fest sitzt (Abbildung 11, Pos. 2).
4. Ziehen Sie den Vakuumschlauch vorsichtig in das Gerät zurück.
5. Halten Sie das Scheuerdeck mit einer Hand fest.
6. Richten Sie die Stifte auf dem Scheuerdeck (Abbildung 11, Pos. 4) mit den Löchern auf der Saugleiste
   (Abbildung 11, Pos. 5).
7. Drücken Sie die linke Seite des Rollenquetschers in die richtige Position.
8. Schieben Sie die rechte Seite des Saugfußes in die richtige Position.

5.2.4. Installation des Reinigungsmitteltanks

1. Setzen Sie den Tank (Abbildung 12, Pos. 1) auf den i-mop® XL mit dem Ventil voran.
2. Drücken Sie den Tank am Nippel nach unten, um die Ventildichtung zu öffnen. Schieben Sie den Tank nach vorne, bis Sie ein "Klick" hören.

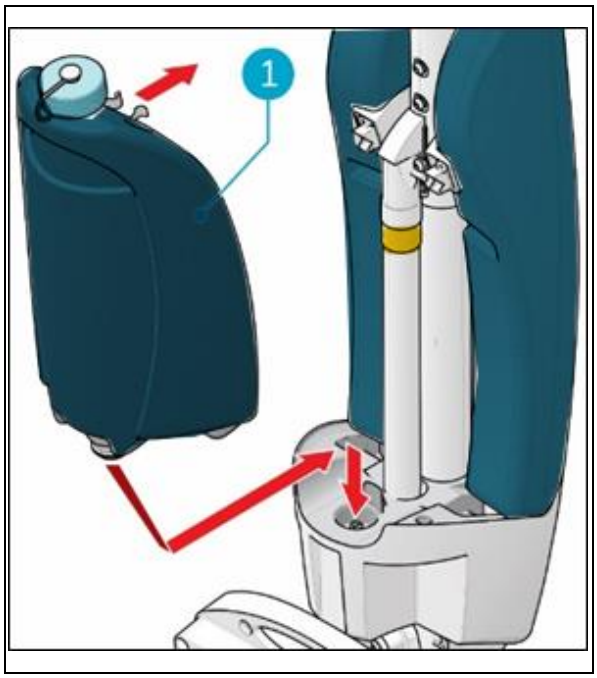

Abbildung 12

5.2.5. Einbau des Schmutzwassertanks

1. Setzen Sie den Boden des Auffangbehälters (Abbildung 13, Pos. 1 und Pos. 3) auf die Vorderseite des i-mop® XL.
2. Drücken Sie den oberen Teil des Behälters in die richtige Position, bis Sie ein "Klick"-Geräusch hören. Der Magnet (Abbildung 13 Pos. 2) verriegelt den Rückgewinnungsbehälter an seinem Platz.

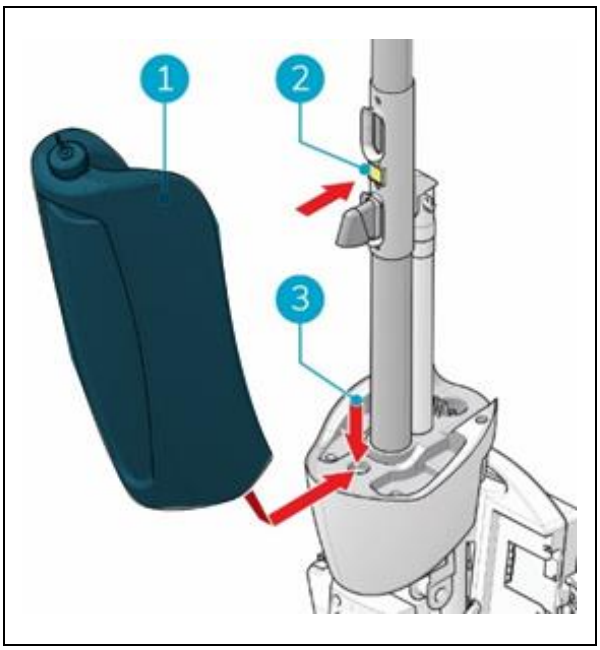

Abbildung 13

6. Betrieb

6.1.1. Bevor Sie beginnen

Prüfen Sie die Bürsten und die Saugleiste auf Verschleiß, siehe Kapitel 7 für Wartungsanweisungen.

6.1.2. Einsetzen des Akkus

VORSICHT
Verwenden Sie nur i-power® Batterien, die speziell für die Verwendung in i-mop® Geräten entwickelt wurden.

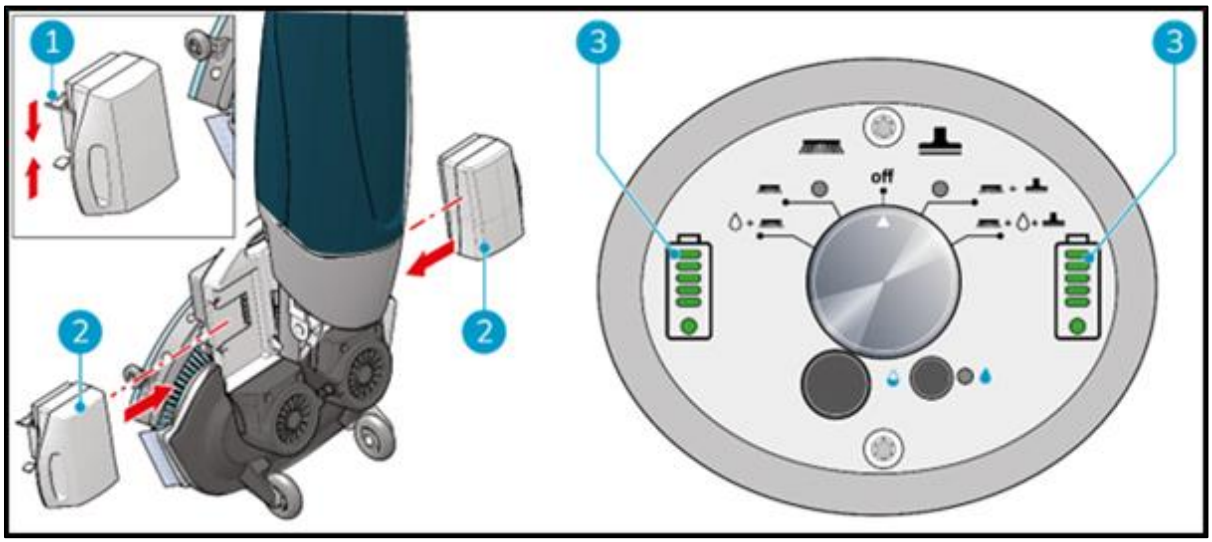

Abbildung 14

1. Schieben Sie die blau codierte Batterie (Abbildung 14, Pos. 2) in den blauen Batterieschacht. Ein Klicken zeigt an, dass die Batterie eingerastet ist (Abbildung 14, Pos. 1).

2. Schieben Sie die grau codierte Batterie in das graue Batteriefach. Ein Klicken zeigt an, dass die Batterie eingerastet ist.

3. Während des Betriebs zeigen die Batterieanzeigen (Abbildung 14,, Pos. 3) auf dem Bedienfeld an, wie viel Energie noch vorhanden ist.

TIPP:
Es wird nicht empfohlen, die Akkus zu verwenden, wenn sie weniger als 40% geladen sind (2 Punkte).

6.1.3. Füllen des Reinigungsmitteltanks

1. Entfernen Sie den Deckel des Tanks.
2. Füllen Sie maximal 1 gal/ 4L Reinigungsflüssigkeit ein.
3. Setzen Sie den Deckel wieder auf und vergewissern Sie sich, dass er dicht schließt.
4. Stellen Sie den i-mop® XL in die Aufbewahrungsposition, siehe Abschnitt 4.2.
5. Setzen Sie den Tank mit dem Ventil voran auf den i-mop® XL (Abbildung 15, Pos. 1)
6. Drücken Sie den Tank nach unten, um die Dichtung des Ventils zu lösen.
7. Drücken Sie den Behälter in die richtige Position, der Metallclip verriegelt den

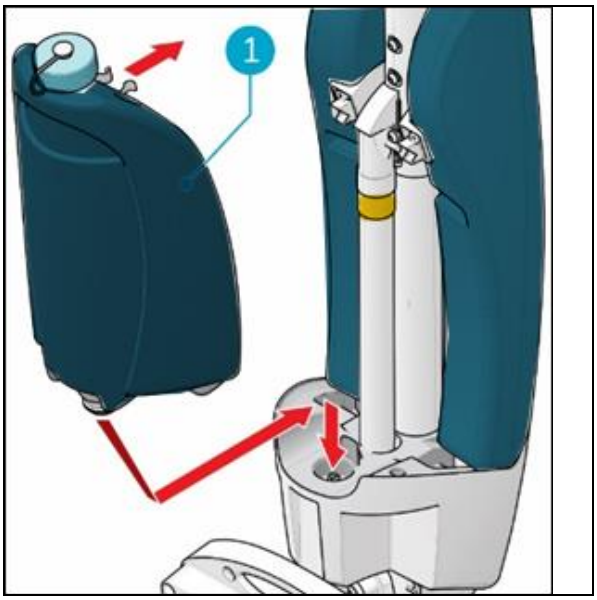

Abbildung 15

6.2. Ablauf der Operation

6.2.1. Zu Fuß zur Baustelle

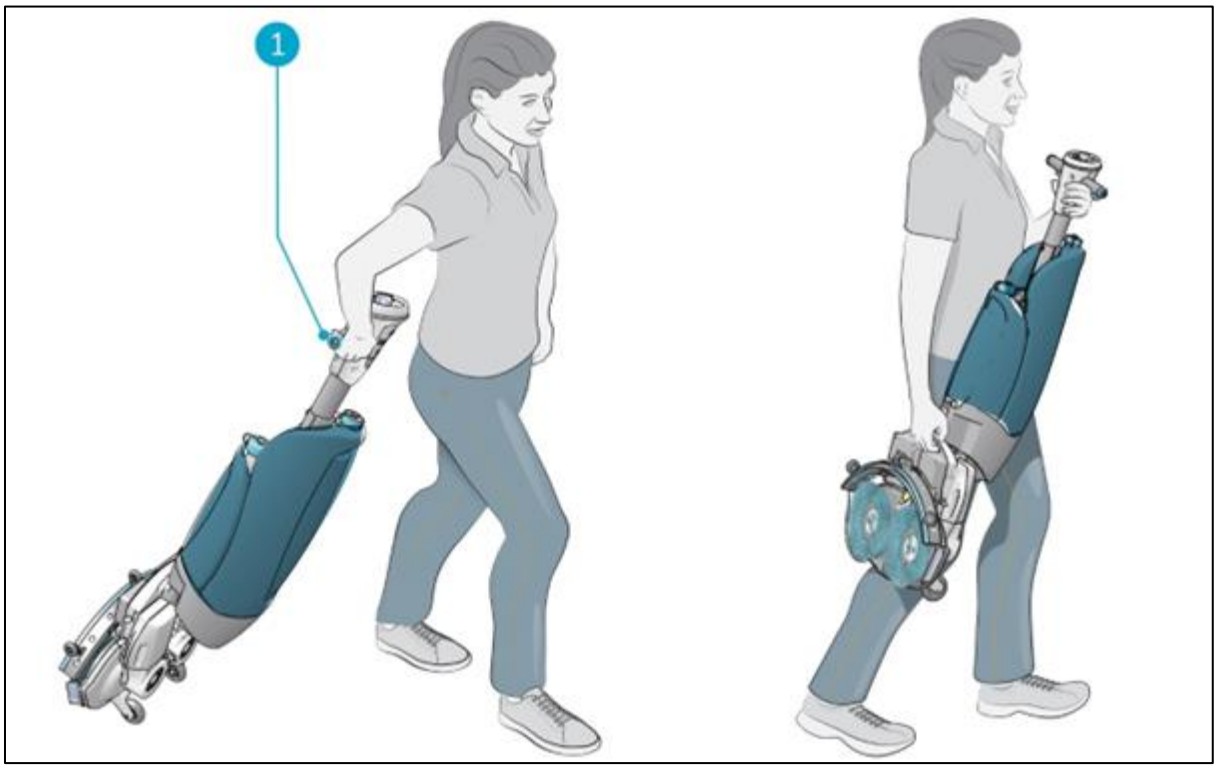

Abbildung 16

Um den i-mop® XL von einem Standort zu einem anderen in einem Gebäude zu bewegen:

1. Stellen Sie den i-mop® XL in die Aufbewahrungsposition, siehe Abschnitt 4.2.
2. Halten Sie den Griff mit einer Hand fest (Abbildung16, Pos. 1).
3. Vergessen Sie nicht, einen Nassbodenmarker mitzubringen.
4. Gehen Sie langsam und passen Sie besonders auf, wenn Sie den i-mop® XL über Hindernisse ziehen.
5. Um den i-mop® XL über Hindernisse zu heben, verwenden Sie immer zwei Hände.

- Halten Sie den Griff mit einer Hand.
- Heben Sie das Bürstendeck mit der anderen Hand an.

6.2.2. Auf der Baustelle

1. Gehen Sie in die Hocke und halten Sie das Bürstendeck mit einer Hand fest (Abbildung17, Pos. 2).

2. Drücken Sie den Griff mit der anderen Hand nach vorne (Abbildung17, Pos. 1).

3. Senken Sie das Scheuerdeck langsam auf den Boden ab. Dadurch wird die Maschine mit Strom versorgt.

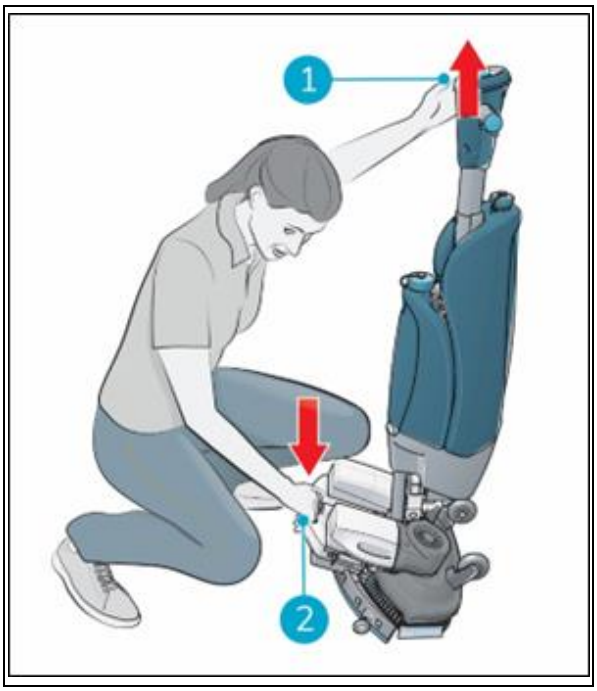

Abbildung 17

WARNUNG

Drücken Sie das Bürstendeck niemals mit dem Fuß nach unten.

ACHTUNG

Im Gegensatz zu früheren i-mop-Generationen schaltet sich der i-mop XL nur ein, wenn das Schrubbdeck auf den Boden abgesenkt wird. In der Aufbewahrungsposition bleibt der i-mop XL vollständig ausgeschaltet, um eine ungewollte Entladung der Batterie zu vermeiden. (In der Aufbewahrungsposition gibt es eine 3-minütige Verzögerung, bevor das Gerät zu Service- und Wartungszwecken ausgeschaltet wird).

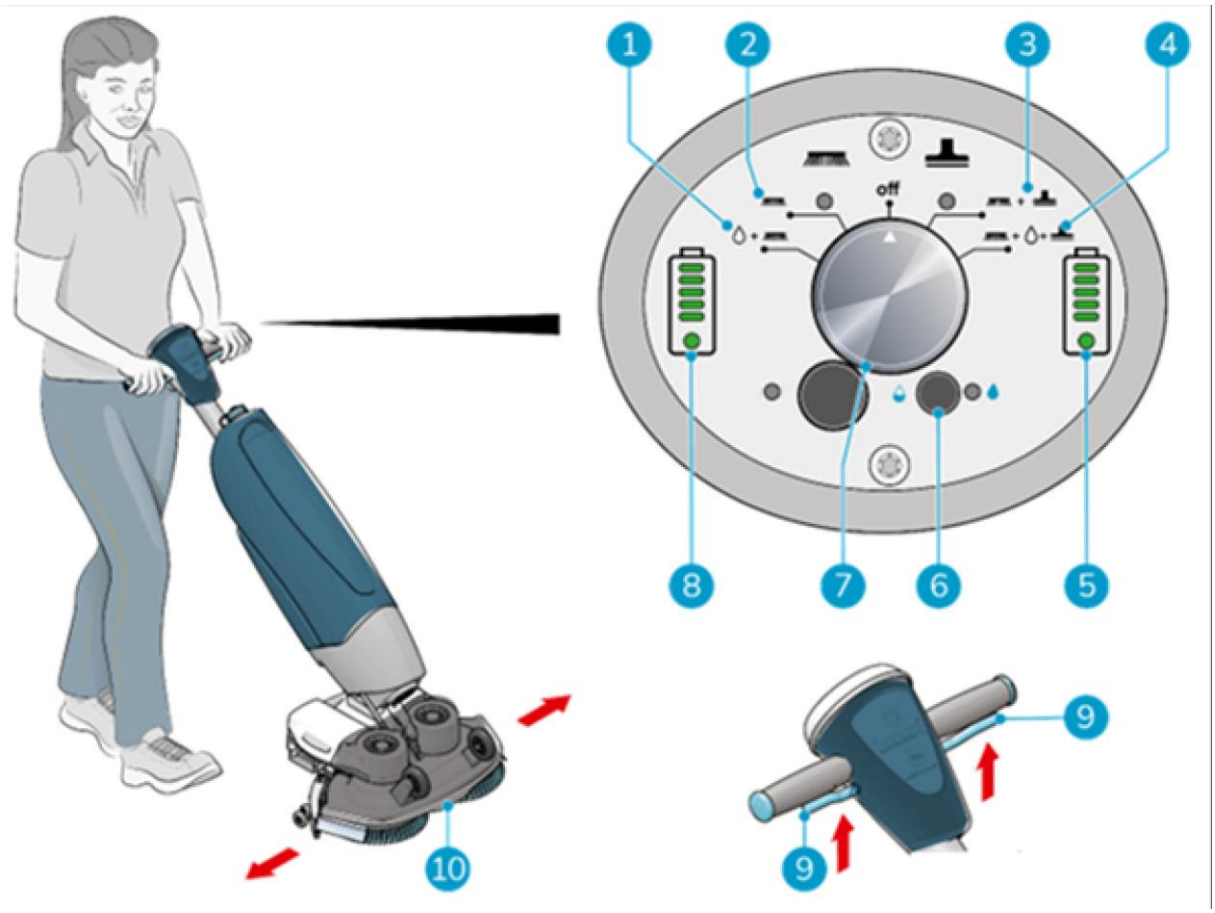

Abbildung 18

4. Stellen Sie sich hinter den i-mop® XL. Wählen Sie den gewünschten Reinigungsmodus, indem Sie den Drehknopf drehen. (Abbildung 18, Pos. 7.)

   MODUS 1: Bürste + Wasser/Reinigungslösung (Abbildung 18, Pos. 1).

   MODUS 2: Nur Bürste (Abbildung 18, Pos. 2).

   MODUS 3: Bürste + Vakuum (Abbildung 18, Pos. 3).

   MODUS 4: Bürste + Wasser/Reinigungslösung + Vakuum (Abbildung 18, Pos. 4).

5. Halten Sie den Griff mit beiden Händen fest.
6. Drücken Sie den Abzug am Griff (Abbildung 18d, Pos. 9). Dadurch wird auch der i-mop® XL gestartet.

   Sobald der Abzug gedrückt wird, bewegt sich der i-mop® XL vorwärts.

7. Gehen Sie hinter dem i-mop® XL.
8. Lenken Sie, indem Sie den Griff leicht nach links oder rechts drehen, um das Scheuerdeck zu bewegen (Abbildung 18, Pos. 10).

9. Loslassen des Auslösers (Abbildung18, Pos. 9) wird der i-mop® XL sofort angehalten. Der Saugmotor wird nach 3 Sekunden angehalten.

TIPP: Lernen Sie zu schwenken

Die Bedienung des i-mop® XL ist sehr intuitiv und gleicht dem Lenken eines Fahrrads. Der i-mop® XL ist so konzipiert, dass er sich vorwärts bewegt. Um sich umzudrehen, halten Sie an und drehen Sie den Griff mit der Innenhand (die Hand in der Richtung, in die Sie gehen möchten). Der i-mop® XL kann um 360 Grad gedreht werden, so dass auch eine Richtungsänderung möglich ist.

WARNUNG

Betreiben Sie den i-mop® XL nicht weiter als eine Armlänge entfernt. Wenn Sie den i-mop unter einem Winkel von 32 Grad betreiben, kann Wasser in den Saugmotor laufen. Das Abschaltschwimmer-Kugelfiltersystem verhindert Schäden am Saugmotor.

10. Der i-balancer. (Abbildung 19)
Mit dem i-balance System kann der i-mop aufrecht stehen und in jeder Position im Gleichgewicht bleiben, während Sie den i-mop XL bedienen. Legen Sie den i-mop einfach in der gewünschten Position ab, und er bleibt stehen. Das i-balance System hilft auch, das Gewicht der Maschine durch eine gespannte Feder zu stützen.

* Legen Sie den Arm immer in die Ablageposition zurück, bevor Sie das Gerät abstellen. (Abbildung 20A).

* Lagern Sie die Maschine niemals mit dem i-balance-System.

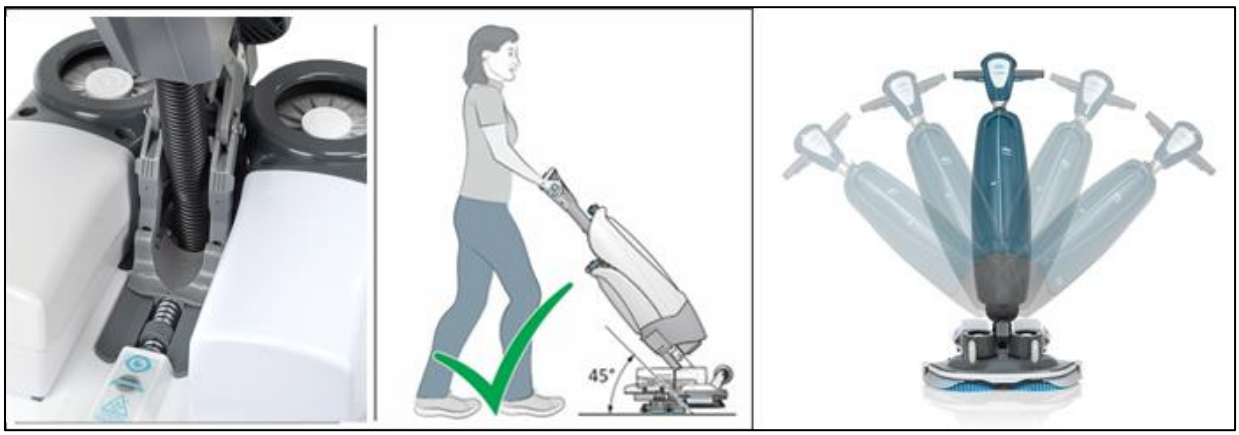

Abbildung 19

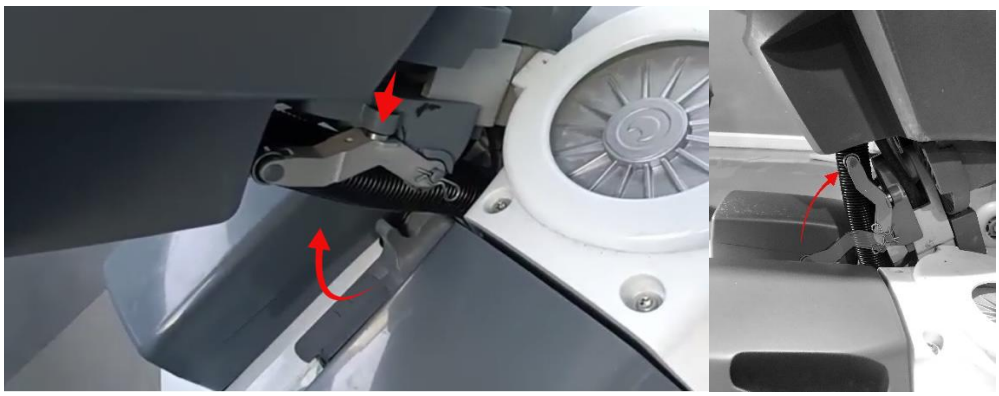

Abbildung 20A: Zurückbringen in die richtige Position vor dem Abstellen des Geräts.

11. Für das kurzzeitige Abstellen der Maschine hat i-mop® einen eingebauten Timer, um die Lebensdauer der Bürsten zu gewährleisten. Der Bediener sollte die Maschine nicht zu lange auf den Bürsten parken, um Schäden an den Bürsten zu vermeiden. Das Display beginnt zu leuchten, wie in **Abbildung 20B** dargestellt. Nach 9,5 Minuten beginnen die Lichter auf A,B,C,D zu blinken.

Abbildung 20B

12. Nach 9,5 Minuten + 5 Minuten sind die Lichter auf dem Display A|B|C|D aus. Innerhalb dieser Zeiteinstellung können Sie das Gerät noch bedienen, wenn Sie es einschalten. Nach weiteren 1,5 Minuten wird die Maschine komplett abgeschaltet und Sie können nicht mehr mit der Maschine arbeiten. Durch Anheben des Decks und erneutes Absenken des Decks können Sie wieder arbeiten, wenn Sie den Drehknopf in die gewünschte Richtung drehen.

TIPP: Verwenden Sie den i-balancer als Parkplatz
Für schnelle Aktionen wie das Reinigen einer Oberfläche mit einem Mikrofasertuch oder um schnell etwas aus dem Arbeitsschrank zu holen, können Sie den i-mop auf dem i-balancer abstellen. Auf diese Weise steht die Maschine von alleine und der Benutzer kann schnelle Notfälle erledigen. Um Schäden an den Bürsten zu vermeiden, ist ein Timer eingebaut, der den Benutzer informiert, was zu tun ist. Siehe Schritt 11 und 12 (6.2.2.), wozu die Lichter dienen.

6.2.3. ECO-Modus

1. Im ECO-Modus wird 40 % weniger Reinigungslösung verbraucht.

2. Schalten Sie den ECO-Modus ein, indem Sie die ECO-Taste drücken, nachdem Sie Ihren Reinigungsmodus gewählt haben. (Abbildung 21, Pos. 1).

3. Schalten Sie den ECO-Modus aus, indem Sie die Taste ECO-Modus erneut drücken.

4. Um den Wasserdurchfluss bei aktiviertem ECO-Modus einzustellen, können Sie die Gummikappe abnehmen (Abbildung 21, Pos. 2) und mit einem kleinen Schlitzschraubendreher die Durchflussmenge auf der Skala unter der Kappe ändern. Siehe

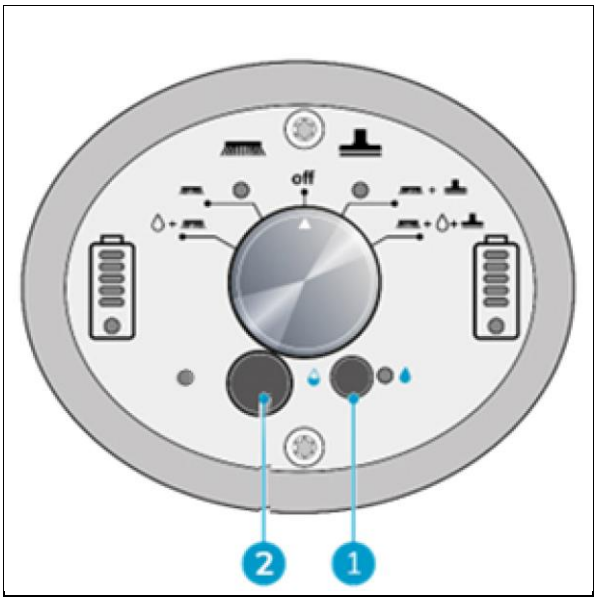

Abbildung 21

Standard flow: 250ml/minute

Arrow position	Water flow down time (Sec.)	Water stop tme (Sec.)	Water flow(ml/minute)	Remark
0	0.588	9.412	15	minimum flow rate water saving
1	1.176	8.824	29	
2	1.764	8.236	44	
3	2.352	7.648	59	
4	2.94	7.06	74	
5	3.528	6.472	88	
6	4.116	5.884	103	
7	4.704	5.296	118	
8	5.292	4.708	132	
9	5.88	4.12	147	
A	6.468	3.532	162	Standard flow rate water saving
B	7.056	2.944	176	
C	7.644	2.356	191	
D	8.232	1.768	206	
E	8.82	1.18	221	
F	9.408	0.592	235	Maximum flow rate water saving

Note that the flow rate is only affected when ECO mode is turned on.

6.2.4. Ausschalten des i-mop ® XL

1. Betätigen Sie den Hauptschalter des i-mop XL (Abbildung 22, Pos. 1) und wählen Sie MODUS 3 Bürste + Trockensaugen (Abbildung 22, Pos. 2).

2. Betreiben Sie ihn etwa 2-4 Meter weiter, um die restliche Reinigungslösung aufzusaugen.

3. Stellen Sie dann den Hauptschalter auf die Position OFF.

Beachten Sie, dass der Vakuummotor noch etwa 3 Sekunden lang weiterläuft.

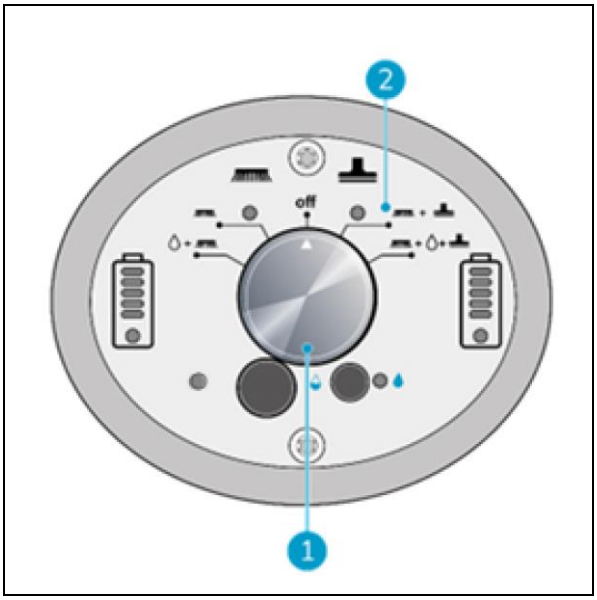

Abbildung 22

6.2.5. Winkelwarnanzeige

1. Die Winkelwarnanzeige blinkt in dem blau eingekreisten Bereich, sobald der Bediener unter 32 Grad sinkt. Die Kontrollleuchte leuchtet auf und die Wasserrückgewinnung wird unterbrochen. Wenn der Griff über 32 Grad angehoben wird, läuft der Saugmotor nach 5 Sekunden wieder an. (Abbildung 23)

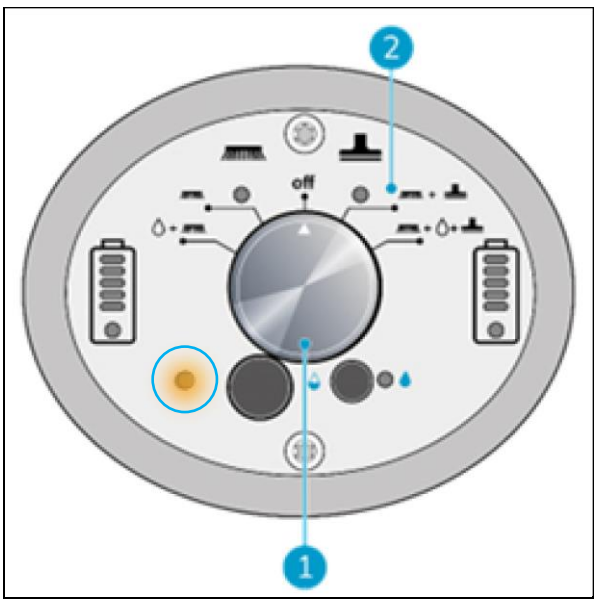

Abbildung 23

6.2.6. Entleerung der Tanks

Entsorgen Sie das Wasser oder die Reinigungslösung aus beiden Tanks in einen geeigneten Abfluss. Auch wenn der Rückgewinnungstank größer ist, leeren Sie ihn jedes Mal, wenn der Reinigungsmitteltank gefüllt wird.

WARNUNG

Bitte beachten Sie die örtlichen Bestimmungen zur Entsorgung von Lösungen im Zusammenhang mit der Abwasserbehandlung.

6.3. Reinigung und Lagerung

6.3.1. Spülen des Systems

Stellen Sie sicher, dass Sie die Tanks vollständig ausspülen, um alle Lösungsreste in den Leitungen und Ventilen zu beseitigen:

1. Füllen Sie den Lösungsbehälter mit 2 bis 4 Tassen / 0,5 bis 1 Liter sauberem Wasser auf.
2. Wählen Sie die Bürste, die Reinigungslösung und den Saugmodus auf dem Bedienfeld aus. (Abbildung 24, Pos2)
3. Starten Sie den i-mop® XL mit dem Auslöser und lassen Sie ihn das System spülen.

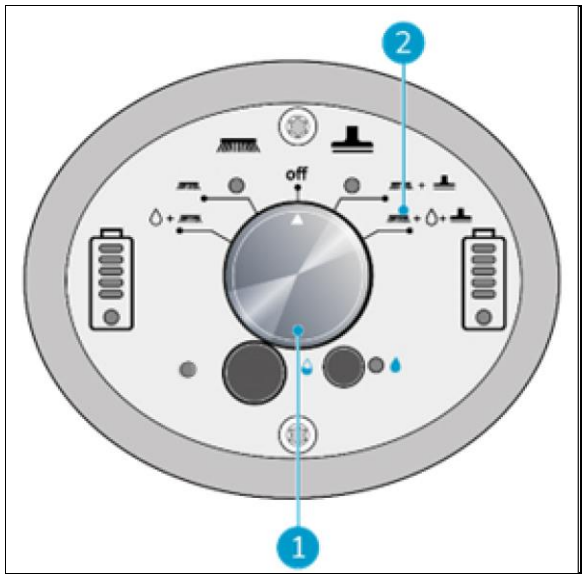

Abbildung 24

6.3.2. Reinigung der Tanks

1. Entsorgen Sie das Wasser oder die Reinigungslösung aus beiden Tanks in einen geeigneten Abfluss.
2. Reinigen Sie den Schmutzwassertank gründlich:

- Füllen Sie den Tank teilweise mit frischem Wasser und halten Sie ihn waagerecht, so dass die Löcher nach oben zeigen.
- Kippen Sie den Tank mehrmals, um den gesamten Schmutz und die Ablagerungen gründlich aus dem Tank zu spülen.

3. Zur Reinigung des Lösungsmitteltanks gehen Sie genauso vor.

TIPP: Trocknen der Tanks

Öffnen Sie beide Tankdeckel vor der Lagerung leicht, damit die Tanks trocknen können.

6.3.3. Reinigung des ilters und der Schwimmerabschaltung.

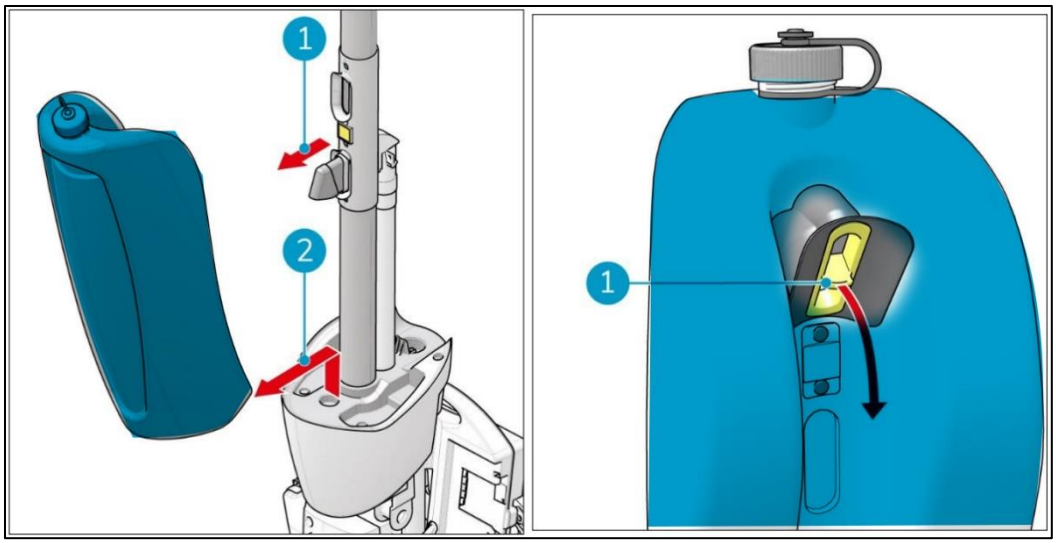

Abbildung 25 *Abbildung 26*

Um den Rückgewinnungstank und die Kugelschwimmer-Absperrvorrichtung zu reinigen, müssen Sie den Rückgewinnungstank vom i-mop® XL abnehmen

1. Ziehen Sie die Oberseite des Schmutzwassertanks nach außen (Abbildung 25, Pos. 1).
2. Heben Sie den Schmutzwassertank an und schieben Sie ihn vom Gehäuse des i-mop XL weg (Abbildung 25, Pos. 2). 3
. Fassen Sie
den Stützrahmen der Kugelschwimmer-Absperrvorrichtung (Abbildung 26, Pos. 1) zwischen Zeigefinger und Daumen und ziehen Sie ihn nach außen.

Demontage der Kugelschwimmerabsperrung.

4. Ziehen Sie den Stützrahmen (Abbildung 27, Pos. 2) aus dem Gummigehäuse (Abbildung 27, Pos. 3) heraus.
   Biegen Sie dazu die Gummilaschen (Abbildung 27, Pos. 1) nach außen, um die 4 Nocken des Stützrahmens zu lösen.
5. Ziehen Sie das Schwimmerkugelgehäuse (Abbildung 27, Pos. 4) aus dem Gummigehäuse heraus. Biegen Sie dazu den Gummiring (Abbildung 27, Pos. 5) nach außen, um die 4 Nocken des Schwimmerkugelgehäuses zu lösen.
6. Die schwimmende Kugel (Abbildung 27, Pos. 6) kommt heraus
7. Spülen Sie die Teile mit Leitungswasser ab. Reinigen Sie sie bei Bedarf mit einer Bürste (Abbildung 28, Pos. 1).

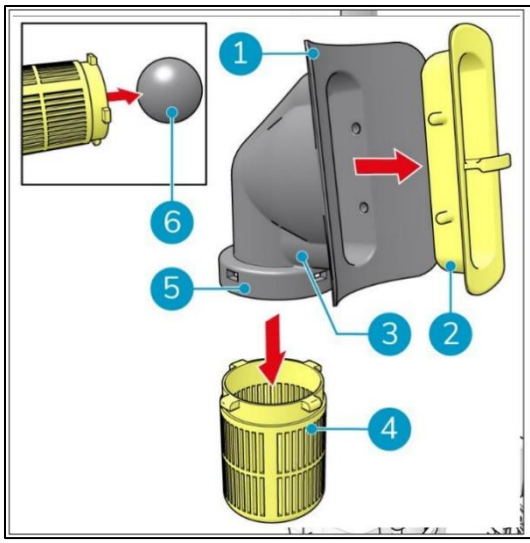

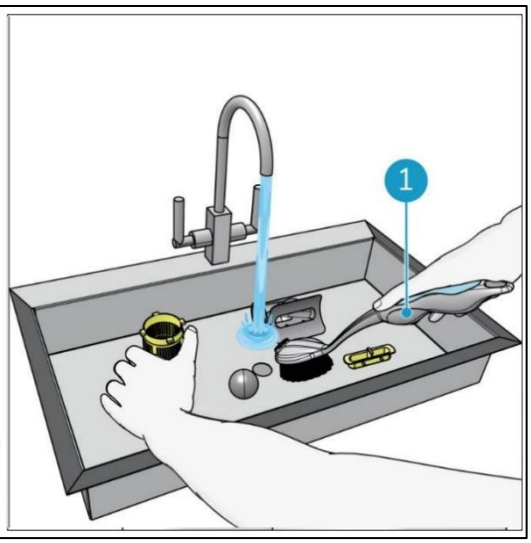

Abbildung 27 *Abbildung 28*

Zusammenbau der Kugelschwimmerabsperrung.

8. Setzen Sie die Schwimmerkugel in das Schwimmerkugelgehäuse (Abbildung 29, Pos. 1).
9. Drücken Sie das Schwimmerkugelgehäuse (Abbildung 29, Pos. 4) in das Gummigehäuse (Abbildung 29, Pos. 3). Achten Sie darauf, dass die 4 Nocken des Schwimmerkugelgehäuses in die Löcher im Gummiring (Abbildung 29, Pos. 5) passen.
10. Drücken Sie den Stützrahmen (Abbildung 29, Pos. 2) in das Gummigehäuse (Abbildung 29, Pos. 3). Achten Sie darauf, dass die 4 Nocken in die Löcher des Gummigehäuses passen.
11. Füllen Sie den Rückgewinnungsbehälter mit etwa 1 Liter Leitungswasser (Abbildung 30, Pos. 1).
12. Schütteln Sie ihn vorsichtig und entsorgen Sie das Abwasser ordnungsgemäß.
13. Setzen Sie die Kugelschwimmer-Absperrvorrichtung wieder in den Schmutzwassertank ein, siehe Abbildung 30. Achten Sie darauf, dass der Stützrahmen und das Gummigehäuse bündig auf dem Tank sitzen und diesen abdichten.

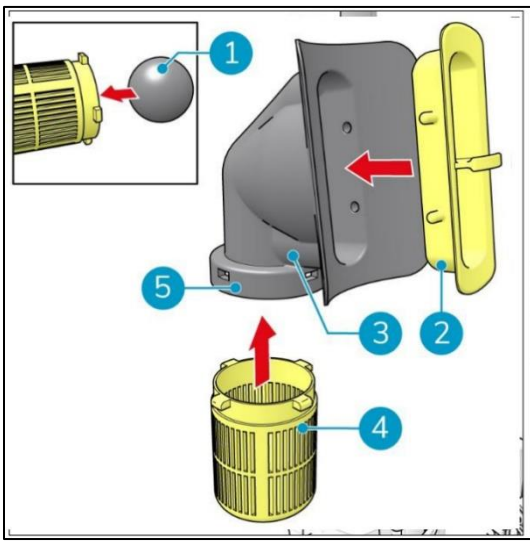

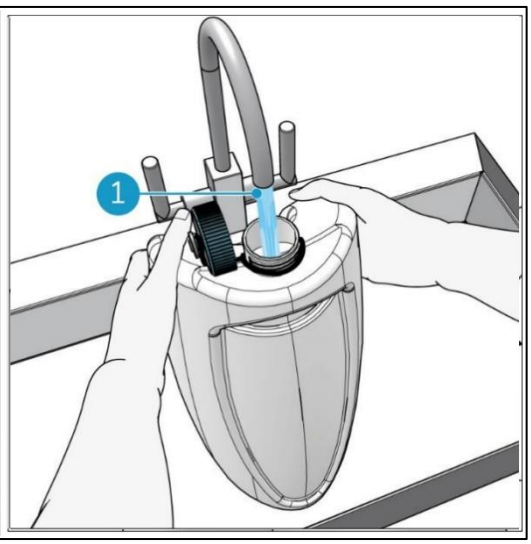

Abbildung 29 *Abbildung 30*

14. Setzen Sie den Boden des Auffangbehälters (Abbildung 31, Pos. 1 und Pos. 3) auf die Vorderseite des i-mop® XL
15. Drücken Sie die Oberseite des Tanks in die richtige Position, bis Sie ein "Klick"-Geräusch hören. Der Magnet (Abbildung 31, Pos. 2) verriegelt den Rückgewinnungsbehälter.

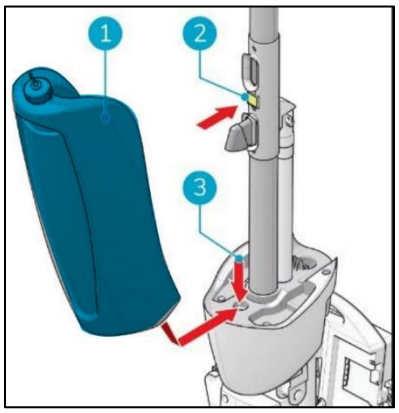

Abbildung 31.

6.3.4. Herausnehmen des Akkus

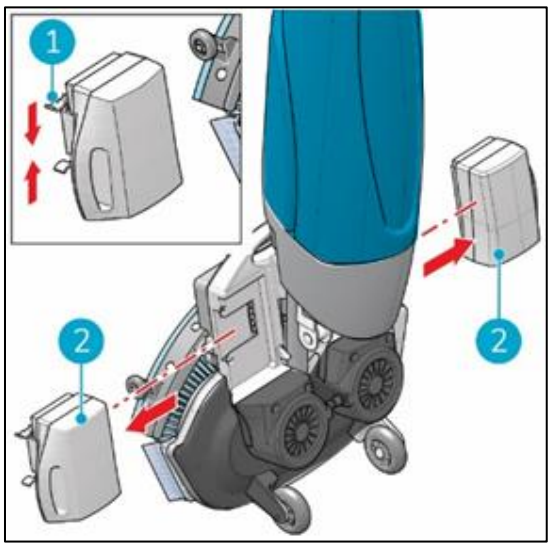

Abbildung 32

1. Stellen Sie den i-mop® XL in die Aufbewahrungsposition, siehe Abschnitt 4.2.
2. Halten Sie den i-mop® XL zur Stabilisierung am Schrubbdeck fest.
3. Drücken Sie die Halteklammer nach innen (Abbildung32, Pos. 1)Die Batterie hebt sich aus ihrer Verankerung, ziehen Sie die Batterie weg (Abbildung32, Pos. 2).
4. Wenn der i-mop® XL nicht regelmäßig benutzt wird, bewahren Sie den geladenen Akku an einem trockenen, sauberen Ort auf.
5. Stellen Sie sicher, dass die Batterie monatlich aufgeladen wird.

6.3.5. Kontrolle der Bürsten und des Abstreifers

1. Prüfen Sie, ob beide Bürsten sauber und intakt sind, siehe Abschnitt 7.1 für Anweisungen zum Ausbau.

- Reinigen Sie sie unter frischem Wasser oder ersetzen Sie sie bei Bedarf.
- Tauschen Sie die Bürsten aus, wenn die gelbe Verschleißanzeige die gleiche Höhe wie die anderen Borsten hat.

2. Prüfen Sie, ob die Saugleiste sauber und intakt ist, siehe Abschnitt 7.2 für Anweisungen zum Ausbau.

- Reinigen Sie es mit frischem Wasser und wischen Sie es mit einem sauberen, feuchten Tuch ab.
- Tauschen Sie die Saugleistenblätter bei Bedarf aus.

6.3.6. Aufrecht stehend lagern

1. Bitte achten Sie darauf, dass der i-mop® XL an einem Ort aufbewahrt wird, an dem niemand dagegen stoßen kann.
2. Stellen Sie den i-mop® XL in die Aufbewahrungsposition, siehe Abschnitt 4.2.
3. Lagern Sie den i-mop® XL in der Nähe einer Wand (Abbildung 33, Pos. 1), wobei der Stiel zur Wand zeigt und die Bürsten von der Wand abgewandt sind.

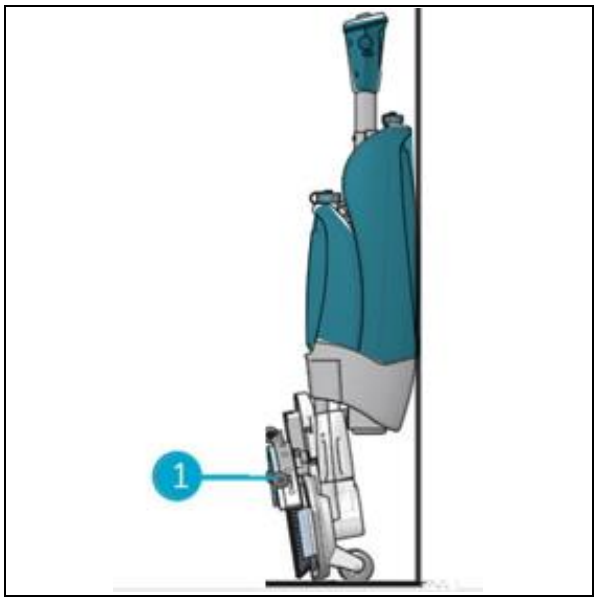

Abbildung 33

7. Wartung

VORSICHT

Entfernen Sie die Batterie, bevor Sie Wartungsarbeiten durchführen.

VORSICHT

Halten Sie das Gehäuse des i-mop® XL immer in aufrechter Position, wenn Sie die Bürsten oder den Abzieher austauschen.

7.1. Austausch der Bürste

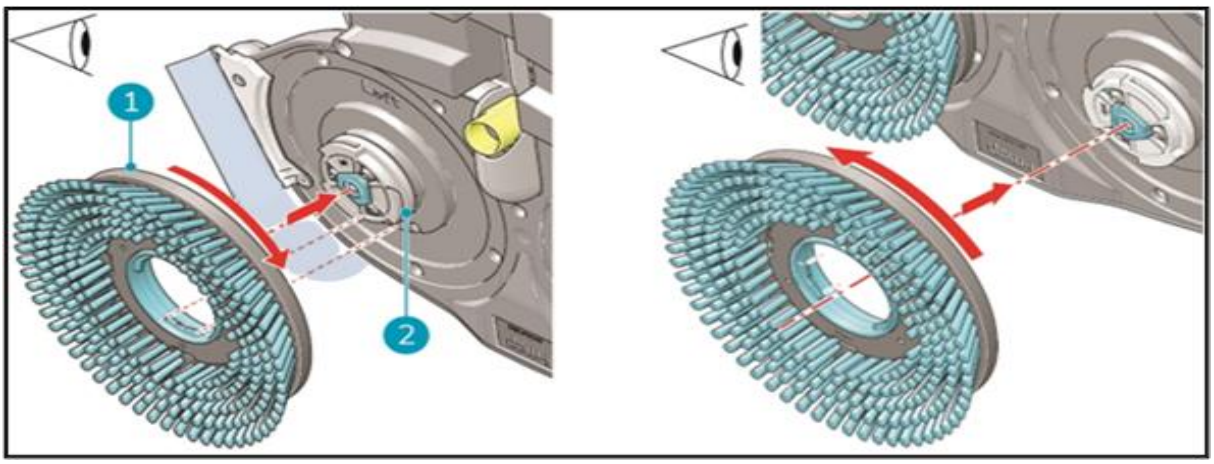

Abbildung 34

Die Bürsten werden mit einem Bajonettverschluss am Bürstendeck befestigt.

1. Stellen Sie den i-mop® XL in die Aufbewahrungsposition, siehe Abschnitt 4.2.
2. Halten Sie das Scheuerdeck mit einer Hand fest.
3. Drehen Sie mit der anderen Hand die linke Bürste (Abbildung34 , Pos. 1) gegen den Uhrzeigersinn, bis Sie einen Widerstand spüren oder sehen, dass sich die Motorscheibe mitdreht.
4. Ziehen Sie die Bürste in Ihre Richtung von der Motorscheibe ab.
5. Drehen Sie die rechte Bürste im Uhrzeigersinn, bis Sie einen Widerstand spüren oder sehen, dass sich die Motorscheibe mitdreht.
6. Ziehen Sie die Bürste in Ihre Richtung von der Motorscheibe ab.
7. Unterziehen Sie die Motorscheiben einer Sichtprüfung.
8. Reinigen Sie das i-mop® XL Schrubbdeck mit einem sauberen, trockenen Tuch, bevor Sie die Bürsten einsetzen.

7.2. Austausch des Rakelmessers

Die Saugleistenblätter werden paarweise geliefert und nutzen sich mit der Zeit ab. Wenn Sie feststellen, dass der Boden nicht mehr richtig getrocknet wird, tauschen Sie die Saugleistenblätter aus.

7.2.1 Abnehmen des Saugfußes

1. Stellen Sie den i-mop® XL in die Aufbewahrungsposition, siehe Abschnitt 4.2.
2. Halten Sie das Scheuerdeck mit einer Hand fest.
3. Ziehen Sie an der linken Seite des Rollenquetschers (Abbildung35, Pos. 1), um ihn zu entfernen.
4. Ziehen Sie an der rechten Seite des Rollenquetschers, um ihn zu entfernen. (Abbildung 35 Pos. 2.)
5. Ziehen Sie den Saugschlauch vom Saugfuß ab, indem Sie den Schlauch

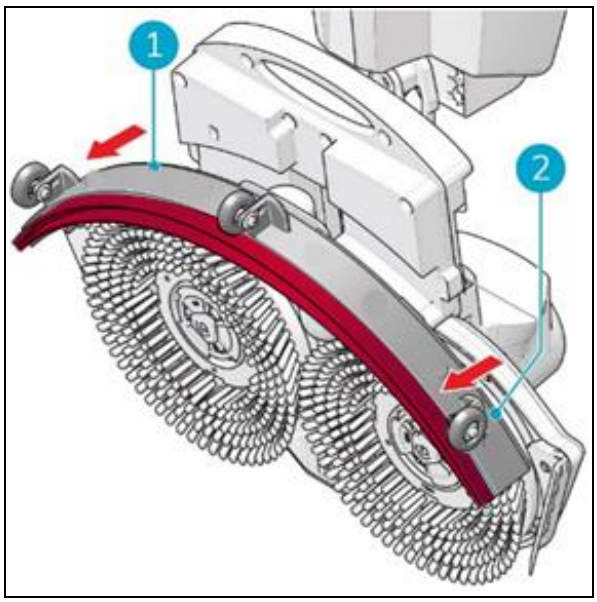

Abbildung 35

7.2.2. Umdrehen/Austauschen des Saugleistenblattes

1. Drücken Sie die beiden gelben Knöpfe auf der Oberseite der Saugleiste
2. Nehmen Sie die Halterung für die inneren Rakelgummis heraus.
3. Sobald der mittlere Teil entfernt ist, können Sie das hintere Gummiblatt leicht abnehmen.
4. Ersetzen Sie das Mittelteil der Saugleistenbaugruppe

7.2.3. Anbringen des Rakels

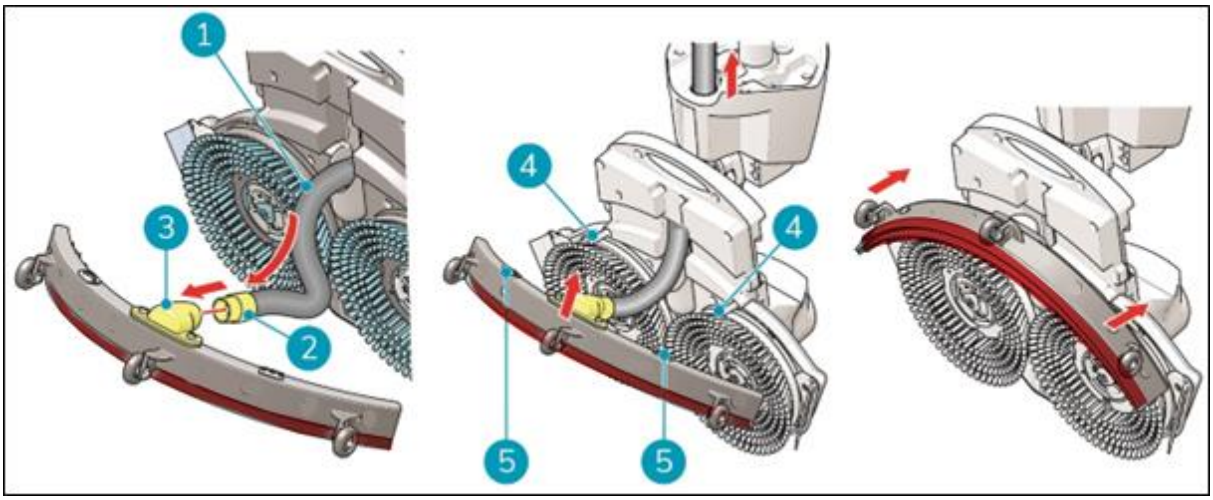

Abbildung 36

So befestigen Sie den Rakel:

1. Nehmen Sie den Unterdruckschlauch (Abbildung 36, Pos. 1).
2. Stecken Sie den Schlauchanschluss (Abbildung 36, Pos. 2) in die Saugleiste (Abbildung 36, Pos. 3).
3. Drehen Sie den Schlauchanschluss um 1/4 Umdrehung, um einen festen Sitz zu erreichen (Abbildung 36, Pos. 2).
4. Ziehen Sie den Vakuumschlauch vorsichtig in das Gerät zurück.
5. Halten Sie das Scheuerdeck mit einer Hand fest.
6. Richten Sie die Stifte auf dem Scheuerdeck (Abbildung 36, Pos. 4) mit den Löchern auf der Saugleiste (
   Abbildung 36, Pos. 5) aus.
7. Drücken Sie die linke Seite des Rollenquetschers in die richtige Position.
8. Schieben Sie die rechte Seite des Saugfußes in die richtige Position.

7.3. Austausch des Vakuumschlauchs

1. Lösen Sie die Saugleiste wie unter 7.2 beschrieben.
2. Entfernen Sie den Lösungsmitteltank. Sie können sehen, wo der Vakuumschlauch am i-mop® XL Griff angeschlossen ist.
3. Halten Sie das Scheuerdeck mit einer Hand fest.
4. Lösen Sie den Unterdruckschlauch, indem Sie den Anschluss 1/4 Umdrehung gegen den Uhrzeigersinn drehen.
5. Jetzt können Sie den Vakuumschlauch vorsichtig von der Oberseite des Geräts abziehen.
6. Führen Sie den neuen Vakuumschlauch durch die Öffnung zum Schlauchanschluss am i-mop XL Griff.

7. Verbinden Sie das Oberteil mit dem Schlauchanschluss, indem Sie es um 1/4 Umdrehung im Uhrzeigersinn drehen, bis die beiden Teile aufeinander ausgerichtet sind.
8. Setzen Sie die Saugleiste wieder ein.

7.4. Reinigung des Partikelfilters

1. Bringen Sie die obere Abdeckung der Laderbaugruppe (Abbildung 37, Teil 1) unter den Lösungsmitteltank.
2. Entfernen Sie das Ventil (Abbildung 37, Teil 3), indem Sie es gegen den Uhrzeigersinn drehen.
3. Entfernen Sie den Partikelfilter (Abbildung 37, Teil 2) und lassen Sie ihn unter warmem Wasser reinigen.

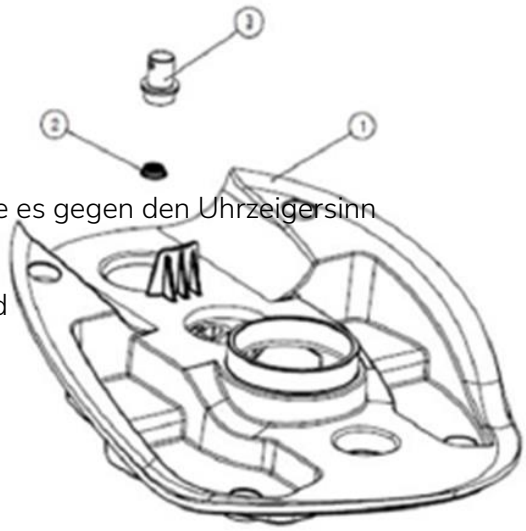

Abbildung 37.

Reinigen Sie den Filteranschluss

Verwenden Sie den Sechskantschlüssel Nr. 2, um den Filteranschluss zu entfernen. Reinigen Sie den Filteranschluss mit sauberem Wasser.

Assemble the washed filter joint on the machine and tighten it with the #2 hex wrench.

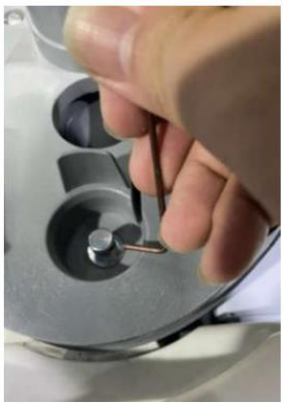

7.5. Empfohlene zusätzliche Reinigung

Reinigen Sie das Äußere des i-mop® XL wöchentlich mit einem nicht scheuernden, lösungsmittelfreien Reinigungsmittel oder einem sauberen, feuchten Tuch. Zum Reinigen des Bürstendecks nehmen Sie die Bürsten ab.

7.6. Empfohlene Servicezeit

Die Wartung muss von einem unserer Servicepartner durchgeführt werden. Die erste Wartung wird nach 200 Betriebsstunden empfohlen. Es wird empfohlen, alle 500 Betriebsstunden eine vollständige Wartung zu planen.

7.7. Zubehör

Der i-mop® XL kann mit verschiedenen Bürsten und Polierpads ausgestattet werden. Die Verwendung dieses Zubehörs ist nur erfahrenen und geschulten Anwendern erlaubt, da einige Polierpads abrasiv sein können und bei falscher Anwendung Schäden an der Bodenoberfläche verursachen können. Für weitere Informationen wenden Sie sich bitte an unsere Verkaufsabteilung oder an den Partner, der den i-mop® XL geliefert hat.

8. Fehlersuche

Problem	Ursache	Lösung
Keine Leistung	Keine Batterie	Batterie einlegen
	Leere Batterie	Batterie aufladen
	Falsch eingesetzte Batterie	Batterie entfernen und wieder einsetzen
Unzureichender/kein Wasserdurchfluss	Falsches Programm	Überprüfen Sie die Betriebsart auf dem Bedienfeld
	Eco-Modus ein	Überprüfen Sie die ECO-Modus-Leuchte auf dem Bedienfeld
	Tank entleeren	Füllen Sie den Tank
	Tank falsch platziert	Das Tankventil muss auf den Nippel geklickt werden, um die Dichtung zu öffnen, den Tank wieder einsetzen
	Filter blockiert	Stellen Sie sicher, dass der Lösungsbehälter keine Schmutzpartikel enthält und der Filter sauber ist.
	Verstopfte Wasserleitung	Antrag auf Dienstleistung
Schlechte Wasserrückgewinnung	Rakelöffnung blockiert	Entfernen Sie das Rohr und reinigen Sie die Rakelöffnung
	Risse in Rakelmessern	Saugleistenblätter austauschen
	Filter blockiert	Überprüfen Sie den gelben Filter und reinigen Sie ihn, falls erforderlich.
	Vakuumschlauch verstopft	Verstopfung prüfen und beseitigen
	Vakuumpumpe läuft nicht	Antrag auf Dienstleistung
Durchsickern	Falsch platzierte Tanks	Flüssigkeitstanks prüfen und wieder anbringen
	Riss im Vakuumschlauch	Vakuumschlauch austauschen oder Service anfordern
Akku wird nicht geladen	Die Batterie ist am Ende ihrer Lebensdauer	Batterie austauschen
Ladegerät lädt nicht		Dienst anfordern
Die Lichter auf der Oberseite des Geräts beginnen zu blinken.	Die Maschine steht länger als 10 Minuten in der Parkposition	Stellen Sie das Gerät wieder in die Aufbewahrungsposition oder fahren Sie mit der Reinigung fort.
Wenn ein Problem verursacht wird durch Elektronik und die Maschine blieb stecken Funktionalität dort ist eine Rücksetzoption.		Vergewissern Sie sich, dass der i-mop ausgeschaltet ist, indem Sie den Drehknopf auf dem Bedienfeld in die mittlere Position "Aus" bringen. Trennen Sie beide Akkus vom Gerät und halten Sie die Taste "Wassersparen" 30 Sekunden lang

gedrückt. Lassen Sie die Taste los und setzen Sie beide Akkus wieder ein.

9. Stilllegung und Entsorgung

ACHTUNG
Es liegt in der Verantwortung des Besitzers des i-mop® XL, das Produkt verantwortungsvoll zu entsorgen.

Nach der Außerbetriebnahme enthält der i-mop® XL noch wertvolle Ressourcen und muss gemäß den örtlichen Gesetzen und Vorschriften für das Recycling von Elektrogeräten entsorgt werden.

Vor der Entsorgung bitte:

1. Spülen Sie die Maschine, siehe Abschnitt 6.5.
2. Entfernen Sie die Batterie zur separaten Entsorgung, siehe Abschnitt 6.5 (Entfernen der Batterie)
3. Entfernen Sie alle losen Teile wie Bürsten, Tanks und Abstreifer.
4. Entsorgen Sie alle Gegenstände gemäß den örtlichen Gesetzen und Vorschriften.

10. Teile

Bestell-Nr.	Beschreibung
1232627	Vordere Abstreiferklinge, Linatex (Standard)
1232629	Hintere Abstreiferklinge, Linatex (Standard)
1265852	Vordere Abstreiferklinge, Urethan (Option)
1232635	Hintere Abstreiferklinge, Urethan (Option)
1265851	Rakel Montage
1265853	Spritzschutz-Kit (links und rechts)
1232578	Pinselset, blau, mittel, 2er-Set (Standard)
1232608	Bürstenset, hellblau, weich, 2er-Set (Option)
1232607	Bürstensatz, rot, hart, 2er-Set (Option)
1233556	Bürstensatz, blau, mittel, mit grünem Schließfach, 2er-Set (Option)
1233557	Bürstensatz, blau, mittel, mit rotem Locker, 2er-Set (Option)
1233559	Bürstensatz, blau, mittel, mit gelbem Locker, 2er-Set (Option)
1232613	Pad Driver Kit, blau, Satz mit 2 Stück (Option)
1232620	Blauer Bürstenverriegelungssatz (Standard)
1232622	Rotes Bürstenverriegelungsset (Option)
1232624	Yellow Brush Locker Kit (Option)
1232626	Grüner Bürstenverriegelungssatz (Option)
1234346	Rotes Pad, Reinigung (Schachtel mit 10 Stück)
1234347	Weißes Schwabbelkissen (10er-Pack)
1234348	Grünes Pad, Scheuerschwamm (10er-Pack)
1234350	Blauer Scheuerschwamm (10er-Pack)
1234344	Schwarzes Pad, Light Stripping (Schachtel mit 10 Stück)
1232649	Grünes Pad, Diamant, tägliche Reinigung (2er-Set)
1232645	Gelbes Pad, Diamant, periodische Reinigung (2er-Set)
1232650	Weißes Pad, Diamant, tief schrubbend (2er-Set)
1232651	Rotes Pad, Diamant, tiefes, aggressives Schrubben (2er-Set)
1232647	Orange Pad, Diamant, Keramikfliesen (2er Set)
1232648	Blaues Pad, Diamant, stark frequentierte Bereiche (2er-Set)
1265854	Lösungstank-Kit, mit blauem Deckel
1232663	Blauer Lösungsmitteltank-Deckelsatz (Standard)
1232665	Rote Lösung Tankdeckel-Kit
1232666	Gelber Lösungsmitteltankdeckel-Satz
1232667	Tankdeckel-Kit für grüne Lösung
1265855	Rückgewinnungsbehälter-Kit
1251765	Kugelschwimmer für den Rückgewinnungstank
1232100	Batteriesatz (links und rechts)
1264543	Batterieladegerät, 100-240V 2,5A (N. Amerika)
1264257	Batterieladegerät, 100-240V 9A (N. Amerika - Option)
1267990	Batterieladegerät, 100-240V 2,5A (EUR/UK)
1267991	Batterieladegerät, 100-240V 9A (EUR/UK - Option)

Firma Tennant

10400 Clean Street, Eden Prairie, MN 55344-2650

Telefon: (800) 553-8033

Internet: www.tennantco.com

Tennant N.V.

Industrielaan 6 5405 AB

P.O. Box 6 5400 AA, Uden - Die Niederlande

Internet: Europe@tennantco.com

Modell: i-mop® XL