TUKAN® 1600E

Art.-No. 00012.0000

DE **Elektrorückensprüher**
Typ Tukan 1600E

GB **Electric knapsack sprayer**
Type Tukan 1600E

NL **Draagbare elektrosproeier**
Type Tukan 1600E

DK **El-rygsprøjte**
Type Tukan 1600E

RU **Ранцевый электриче**
Тип Tukan 1600E

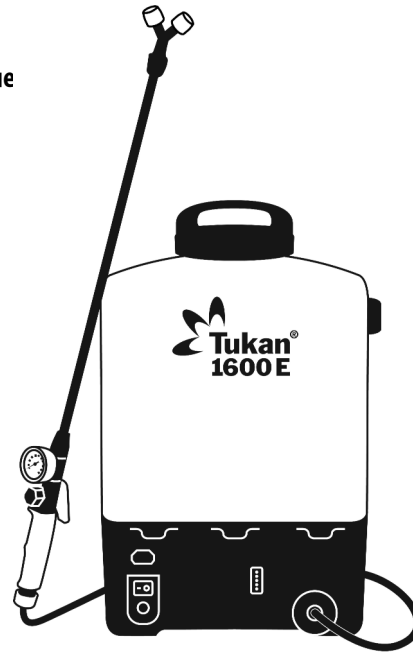

DE **Betriebsanleitung**
Originalbetriebsanleitung

GB **User manual**
Translation of original
User Manual

NL **Gebruiksaanwijzing**
Vertaling van de originele handleiding

DK **Betjeningsvejledning**
Oversættelse af den originale
betjeningsvejledning

RU **Инструкция по эксплуатации**
Перевод оригинальной
инструкции по эксплуатации

977 821 - 01 201014

DE	6 - 19
GB	22 - 33
NL	34 - 47
DK	48 - 61
RU	62 - 75

SERVICE-HOTLINE

✆ **+49 (0) 180 / 55 899 09***

(* 14 Cent/min. für Anrufe aus dem deutschen Festnetz)

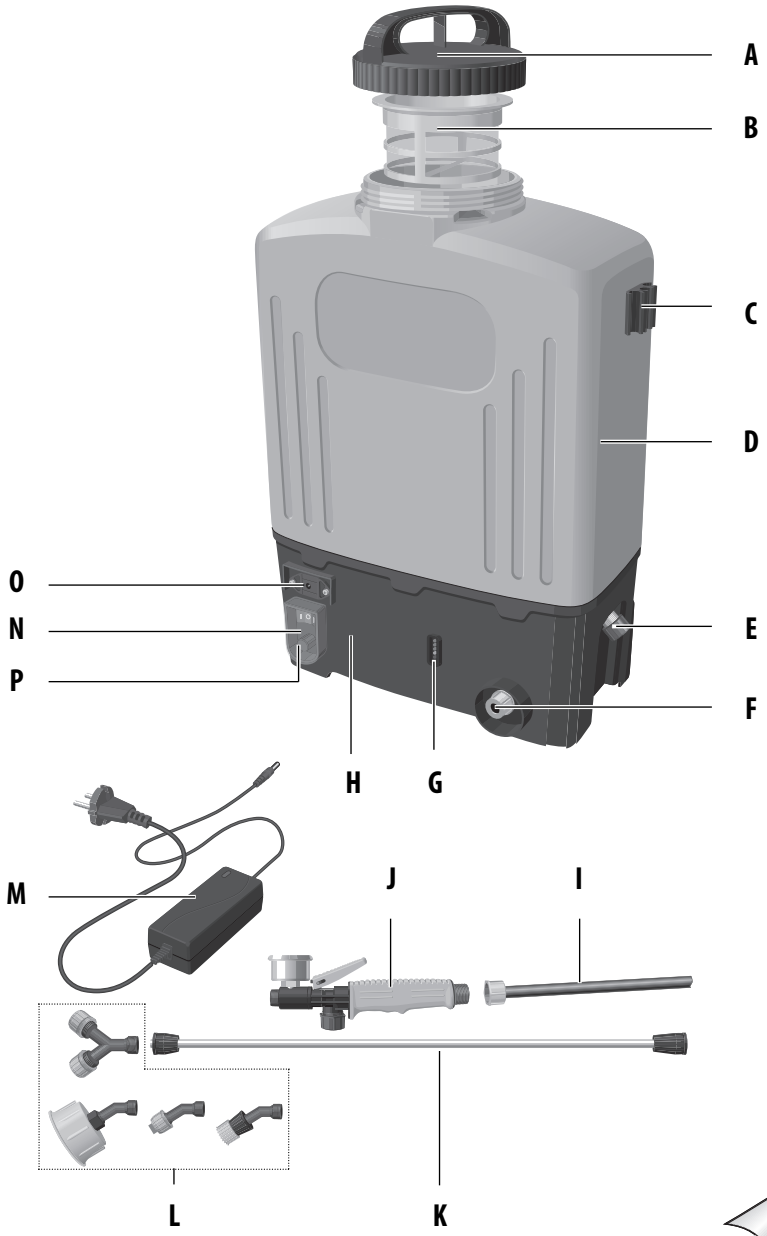
A
B
C
D
E
F
G
H
I
J
K
L
M
N
O
P

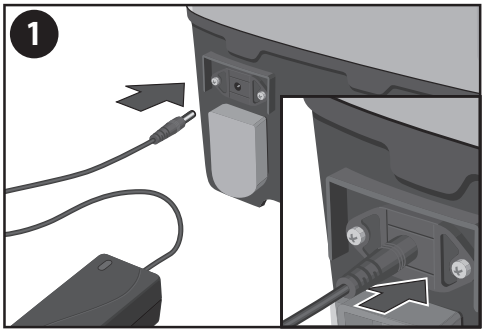
1

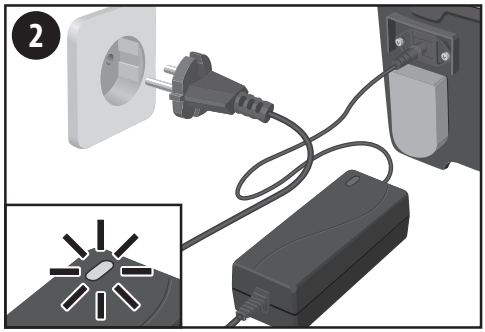
2

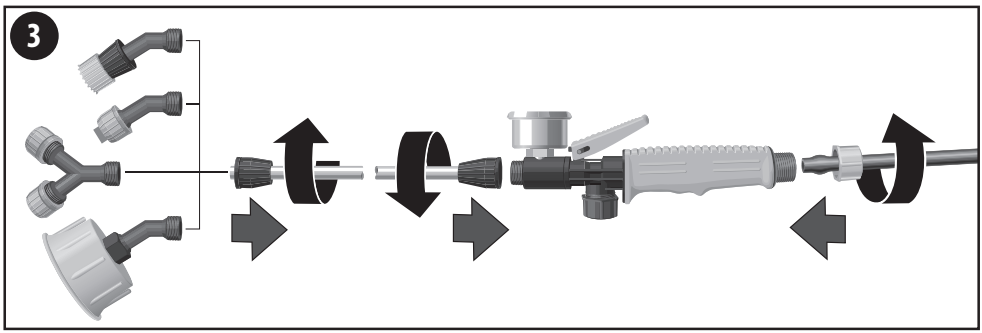
3

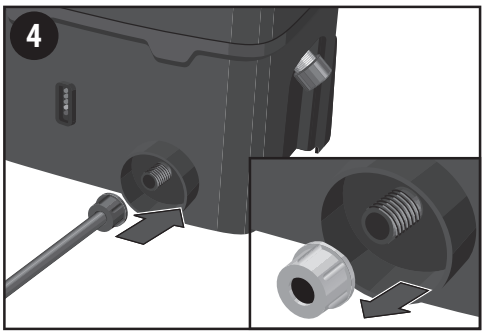
4

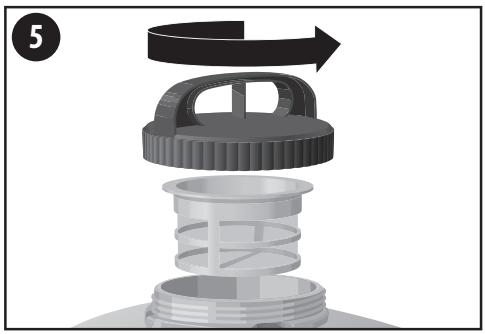
5

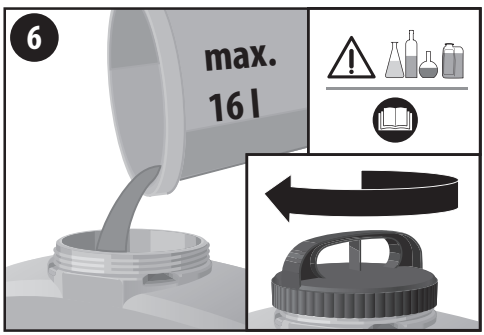
6
max.
16 l

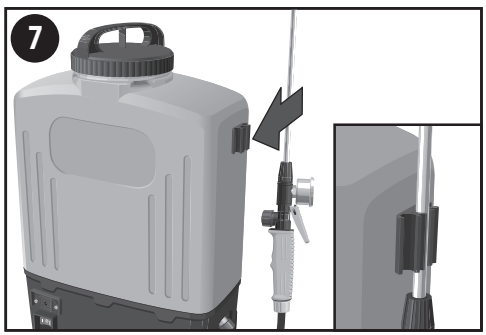
7

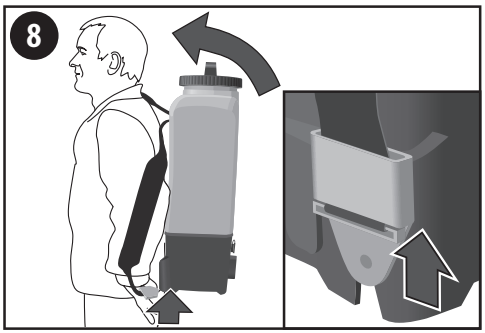
8

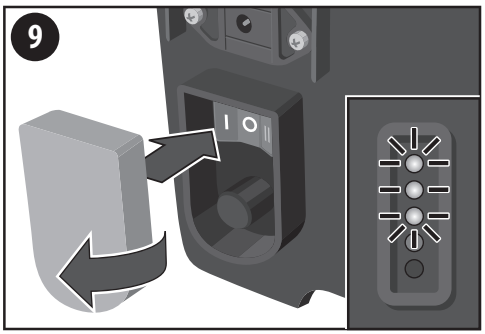
9

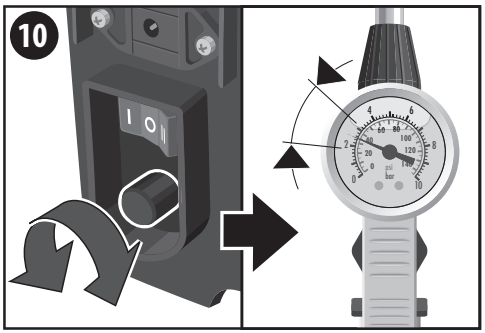
10

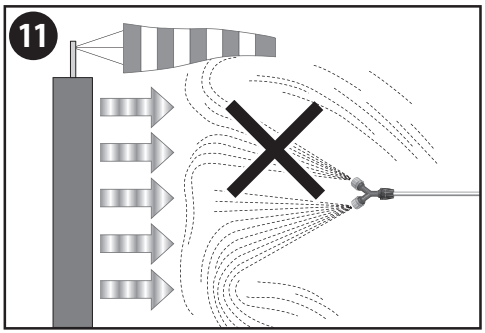
11

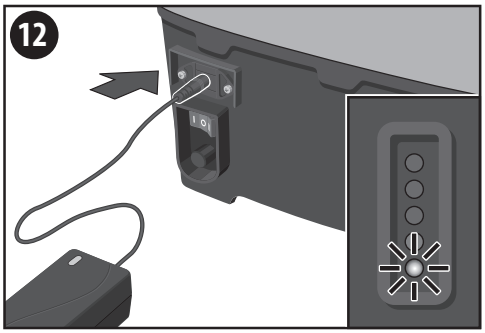
12

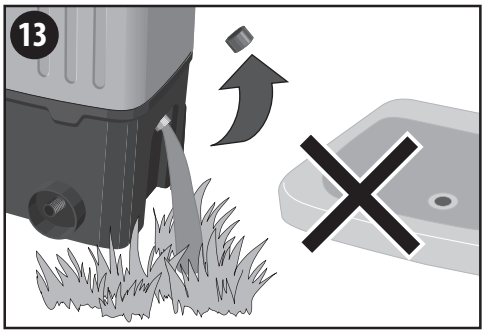
13

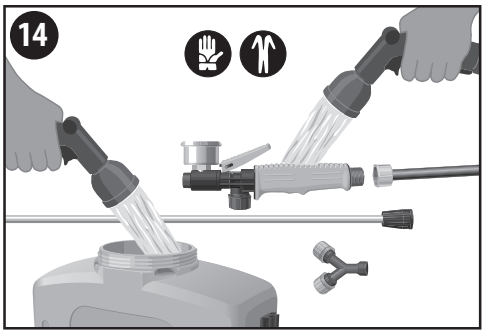
14

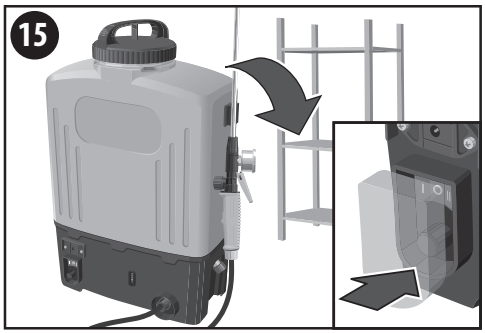
15

DE

INHALTSVERZEICHNIS

1 Allgemeine Informationen zu dieser Bedienungsanleitung 6
1.1 Warnhinweise 6
1.2 Bestimmungsgemäße Verwendung 7
1.3 Vorhersehbarer Missbrauch 7
1.4 Restgefahren 7
1.5 Haftungsbeschränkung 8
2 Zu Ihrer Sicherheit 8
2.1 Grundlegende Sicherheitshinweise 8
2.2 Gesundheitsgefahren 9
2.3 Gefahr durch Sachschäden 9
2.4 Sicherheitshinweise bei dem Umgang mit dem Ladegerät 9
3 Lieferumfang 11
3.1 Anlieferungszustand 11
4 Technische Daten 11
5 Geräteelemente 12
5.1 Bedien-und Funktionsteile 12
6 Akku laden und Gerät montieren 12
6.1 Akku laden 12
6.2 Schnellschlussventil/Schlauchleitung/Sprührohr 13
7 Inbetriebnahme 14
7.1 Gerät befüllen 14
7.2 Schultergurt einklinken und korrekt am Körper einstellen 14
7.3 Sprühen 15
7.4 Hinweise zur Ladezustandsanzeige sowie zum Akku 15
7.5 Akku richtig lagern 16
8 Außerbetriebnahme 16
8.1 Entleerung 16
8.2 Wartung 16
8.3 Lagerung 17
9 Probleme mit dem Gerät 17
9.1 Beseitigung von Betriebsstörungen 17
10 Zubehör 18
11 Entsorgung & Rechtliches 18
11.1 Umweltschutz & Geräteentsorgung 18
11.2 Akku Entsorgung 18
11.3 Entsorgung der Verpackung 19
11.4 Konformitätserklärung 19

1 Allgemeine Informationen zu dieser Bedienungsanleitung

Diese Bedienungsanleitung ist Bestandteil des TUKAN Gerätes und muss ständig am oder in der Nähe des Gerätes verfügbar sein.

Die Bedienungsanleitung vermittelt Ihnen wichtige Hinweise und Informationen, die zur sicheren Benutzung des Gerätes erforderlich sind!

Die Bedienungsanleitung muss von jeder Person, die mit der Bedienung / Nutzung / Wartung des Gerätes beauftragt ist, vollständig gelesen werden.

Die Bedienungsanleitung aufbewahren und an Nachbesitzer weitergeben!

Alle Warnhinweise dienen stets auch Ihrer persönlichen Sicherheit!

1.1 Warnhinweise

⚠ GEFAHR

Ein Warnhinweis dieser Gefahrenstufe kennzeichnet eine drohende gefährliche Situation die, wenn Sie nicht vermieden wird, möglicherweise zu schwersten Verletzungen führen kann. Befolgen Sie zu diesem Warnhinweis die Anweisungen um Lebensgefahr oder schwerste Verletzungen zu vermeiden.

⚠ VORSICHT

Ein Warnhinweis dieser Gefahrenstufe kennzeichnet eine mögliche gefährliche Situation die, wenn Sie nicht vermieden wird, möglicherweise zu Verletzungen führen kann. Befolgen Sie zu diesem Warnhinweis die Anweisungen um die Gefahr von Verletzungen zu vermeiden.

ACHTUNG

Ein Warnhinweis dieser Gefahrenstufe kennzeichnet einen möglichen Sachschaden der, wenn dieser nicht vermieden wird, möglicherweise zu einem Schaden führen kann.

Befolgen Sie zu diesem Warnhinweis die Anweisungen um Sachschäden zu vermeiden.

HINWEIS!

Ein Hinweis kennzeichnet zusätzliche Informationen oder Abbildungen, die Ihnen die Bedienung und das Verständnis für das Gerät erleichtern sollen.

1.2 Bestimmungsgemäße Verwendung

Dieses TUKAN®-Gerät ist ein Pflanzenschutzgerät, das ausschließlich nur für das Ausbringen von BVL zugelassenen flüssigen Pflanzenschutzmitteln bestimmt ist.

Die Einhaltung der beigefügten Bedienungsanleitung ist Voraussetzung für den ordnungsgemäßen Gebrauch des Gerätes. Die Bedienungsanleitung enthält auch die Betriebs-, Wartungs- und Instandhaltungsbedingungen.

Beim Ausbringen von Pflanzenschutzmitteln beachten Sie zwingend die Sicherheitshinweise/Schutzmaßnahmen der Sprühmittelhersteller.

⚠ VORSICHT

Gefahr durch nicht bestimmungsgemäße Verwendung!

Von dem Gerät können bei nicht bestimmungsgemäßer Verwendung Gefahren ausgehen. Beachten Sie daher nachfolgende Sicherheitshinweise:

- Verwenden Sie das Gerät ausschließlich bestimmungsgemäß.
- Beachten Sie alle Hinweise und Informationen in der Bedienungsanleitung.

1.3 Vorhersehbarer Missbrauch

- Es dürfen nur die vom Hersteller benannten Pflanzenschutzmittel ausgebracht werden.
- Aus sicherheitstechnischen Gründen dürfen explosive, brennbare Medien, scharfe ätzende Flüssigkeiten, Desinfektions- und Imprägnierungsmittel sowie Stoffe über 40°C nicht versprüht werden.

1.4 Restgefahren

Dieses Gerät entspricht den anerkannten Regeln der Technik und den einschlägigen Sicherheitsbestimmungen! Dennoch können bei der Benutzung des Gerätes:

- Gefahr für Leib und Leben des Bedieners oder anderer Personen entstehen.
- Beeinträchtigungen an dem Gerät entstehen.
- Beeinträchtigungen an anderen Sachwerten entstehen.

1.5 Haftungsbeschränkung

Wir weisen ausdrücklich darauf hin, dass wir nach dem Produkthaftungsgesetz nicht für durch unser Gerät hervorgerufene Schäden einzustehen haben, sofern diese durch Nichtbeachtung der Bedienungsanleitung, nicht bestimmungsgemäße Verwendung, unsachgemäße Reparatur verursacht oder bei einem Teileaustausch nicht Original-Teile verwendet werden und die Reparatur nicht vom Kundenservice oder dem autorisierten Fachmann durchgeführt worden sind. Dieses gilt auch für Zubehörteile.

DE

2 Zu Ihrer Sicherheit

In diesem Kapitel erhalten Sie wichtige Warn- und Sicherheitshinweise, die Sie beim Umgang und der Nutzung des Gerätes zwingend beachten müssen.

2.1 Grundlegende Sicherheitshinweise

Beachten Sie die nachfolgenden grundlegenden Sicherheitshinweise für einen sicheren Umgang sowie eine sichere Nutzung des Gerätes:

HINWEIS!

- Reparaturen an Geräten für Haus und Garten sind nur durch die Servicestellen durchzuführen. Ersatzteile sollten Sie bei Ihrem Fachhändler bestellen. Soweit nicht vorrätig, besorgt er diese schnellstens.
- Dieses Gerät entspricht den anerkannten Regeln der Technik sowie den einschlägigen Sicherheitsbestimmungen!
- Dieses Gerät ist nicht dafür bestimmt, durch Personen (einschließlich Kinder) mit eingeschränkten physischen, sensorischen oder geistigen Fähigkeiten oder mangels Erfahrung und/oder mangels Wissen benutzt zu werden, es sei denn, sie werden durch eine für ihre Sicherheit zuständige Person beaufsichtigt oder erhielten von ihr Anweisungen, wie das Gerät zu benutzen ist.
- Verwenden Sie das Gerät bestimmungsgemäß!
- Sprühgeräte und -mittel von Kindern und Jugendlichen unter 16 Jahren fernhalten.
- Um Schäden und Gefahren durch nicht ordnungsgemäßen Gebrauch zu vermeiden, müssen Sie die Bedienungsanleitung beachten und sorgfältig aufbewahren!
- Bei Weitergabe des Gerätes an andere Personen ist auch die Bedienungsanleitung mit zu übergeben!
- Verwenden Sie für das Gerät nur die TUKAN®! Original-Ersatz- und Zubehörteile. Verwenden Sie niemals abgenutzte, veränderte oder defekte Ersatz-/ Zubehörteile!
- Stellen Sie das Gerät immer auf einer ebenen, geraden Fläche ab.
- Nicht mehr Spritzbrühe mischen als benötigt wird. Restmenge nicht in den Ausguß gießen sondern 1:10 verdünnen und auf Kultur ausbringen.
- Beachten Sie, dass Sie vor dem Einschalten der Pumpe das Schnellschlussventil **NICHT** eingerastet haben (Stellung Dauerbetrieb). Das Schnellschlussventil muss geschlossen sein bevor Sie die Pumpe einschalten.
- Stellen Sie sicher, dass bei längeren Arbeitspausen oder Nichtbenutzung die Pumpe abgeschaltet wird.
- Pumpe niemals trocken laufen lassen, da dadurch Sachschäden am Gerät entstehen können.

2.2 Gesundheitsgefahren

VORSICHT

Beim Umgang mit dem Gerät sowie mit den Pflanzenschutzmitteln können Gefahren auftreten die Sie möglicherweise verletzten. Beachten Sie daher zwingend die Sicherheitshinweise/Schutzmaßnahmen der Sprühmittelhersteller sowie die nachfolgenden Sicherheitshinweise:

- Während des Umganges mit Pflanzenschutz- und Schädlingsbekämpfungsmitteln ist das Essen, Trinken und Rauchen erst nach Ablegen der Schutzkleidung und sorgfältiger Reinigung der Hände und des Gesichts gestattet (Mund ausspülen).

- Abhängig von den verwendeten Pflanzenschutzmitteln, Schutzkleidung tragen.
- Sprühstrahl niemals auf Personen oder Tiere richten.
- Keine lösemittelhaltige oder ölhaltige Substanzen einfüllen.

- Aus sicherheitstechnischen Gründen dürfen explosive Medien, scharfe ätzende Flüssigkeiten, Desinfektions- und Imprägnierungsmittel sowie Stoffe über 40°C nicht versprüht werden.

- Verstopfte Düsen dürfen nicht mit dem Mund ausgeblasen werden.
- Betriebstemperatur darf bei Sonneneinstrahlung 40°C nicht überschreiten.
- Beim Abschrauben von Sprührohren das Ende nicht gegen sich richten.
- Veränderungen oder Ausbesserungen am Gerät ohne die Zustimmung des Herstellers dürfen niemals vorgenommen werden! Sicherheitseinrichtungen dürfen niemals überbrückt, verändert oder entfernt werden.

2.3 Gefahr durch Sachschäden

ACHTUNG

Bei unsachgemäßem Gebrauch können Sachschäden am Gerät auftreten!

Beachten Sie daher nachfolgende Sicherheitshinweise:

- Gerät vor langer Sonneneinstrahlung und Frost schützen.
- Wegen Ammoniakdämpfe (Rissgefahr bei Messing) Gerät nicht in Viehställen aufbewahren, keine stickstoff- und phosphathaltigen Lösungen einfüllen.
- Stellen Sie beim Transport immer die Pumpe ab.

2.4 Sicherheitshinweise bei dem Umgang mit dem Ladegerät sowie dem Akku

Beachten Sie die nachfolgenden Sicherheitshinweise für einen sicheren Umgang sowie eine sichere Nutzung des Ladegerätes sowie dem Akku:

GEFAHR

Beim Umgang mit dem Ladegerät sowie dem Akku können Gefahren durch elektrischen Schlag sowie Brand- und Explosion auftreten die Sie möglicherweise schwer verletzten. Beachten Sie daher zwingend die nachfolgenden Sicherheitshinweise/Schutzmaßnahmen. Damit Sie lebensgefährliche Situationen vermeiden:

DE

- muss die Netzspannung mit der Spannungsangabe (V~) auf dem Typenschild des Ladegerätes übereinstimmen!
- muss vor jeder Benutzung Ladegerät, Ladestecker sowie Netzstecker im ordnungsgemäßen Zustand sein.
- muss ein beschädigtes Ladegerät sofort ausgetauscht werden. Akku nur mit Original-Ladegerät verwenden.
- muss das Ladegerät sowie der Akku vor Hitze und Feuchtigkeit geschützt werden.
- darf weder das Ladegerät noch der Akku in Flüssigkeit getaucht werden.
- darf das Gerät nur mit den zugehörigen Original-Akkus betrieben werden.
- ist das Ladegerät nur zum Laden der Original-Akkus zu verwenden.
- muss das Ladegerät sowie der Akku im ungeöffneten Zustand bleiben.
- darf das Ladegerät nicht auf einem brennbaren Untergrund betrieben werden.
- dürfen während des Ladevorgangs keine leicht entflammbaren Stoffe in unmittelbarer Nähe sein.
- darf das Gerät nicht befüllt werden wenn das Ladegerät angeschlossen ist.
- muss das Gerät waährend des Ladevorgangs aufgestellt sein.
- darf der Ladevorgang nicht im Freien erfolgen.
- muss der Akku vor Hitze, dauerhafter Sonneneinstrahlung und Feuer geschützt werden. Lagern Sie den Akku nur im Temperaturbereich von 0 °C bis max. +45 °C. Legen Sie den Akku nicht auf einen Heizkörper ab.
- darf der Akku niemals mit metallischen oder sonstigen elektrisch leitenden Teilen überbrückt werden.
- setzen Sie den Akku nicht extremen Bedingungen wie Wärme und Stoß aus. Es besteht Verletzungsgefahr durch auslaufende ätzende Flüssigkeit! Bei Haut- bzw. Augenkontakt mit der Akku-Betriebssäure sofort die betroffenen Stellen mit Wasser gut ausspülen und einen Arzt aufsuchen. Sorgen Sie für ausreichend Frischluft und suchen Sie einen Arzt auf, wenn es zu Reizungen der Atemwege, der Haut oder der Augen kommt.

3 Lieferumfang

In diesem Kapitel erhalten Sie Informationen über den Anlieferungszustand.

3.1 Anlieferungszustand

Das Gerät wird standardmäßig wie folgt ausgeliefert:

- Polyethylenbehälter mit integrierter Blei-Gel Akku
- Ladegerät mit Netzkabel
- Vollkunststoff-Schnellschlußventil mit integriertem ölgedämpften Manometer
- Edelstahlsprührohr (600mm) mit 4 verschiedenen Kunststoffdüsen (Flachstrahl, Y-Doppelkegel, kleine Dusche, große Dusche)
- Zwei verstellbare Schultergurte mit Polster
- Spritzrohraufnahme am Behälter
- Einfüllsieb
- 1 x Bedienungsanleitung und Produktinformationen

Etwaige Zubehörteile liegen einzeln verpackt bei.

DE

4 Technische Daten

Elektrorückensprüher	**Typ Tukan 1600E**
max. Einfüllmenge in Liter:	16
zul. Betriebstemperatur:	+ 40°C
Leergewicht:	ca. 7,0 kg
Gewicht befüllt:	ca. 23 kg
Flachstrahldüse	110°
Y-Doppelkegeldüse, Sprühwinkel	90°
Dusche klein/groß	nur für Bewässerung
Behälterwerkstoff:	Polyethylen
Werkstoff der Pumpe:	Polyethylen
Maschenweite des Filters im Schnellschlußventil:	0,9 mm
Maschenweite des Einfüllsiebes:	0,5 mm
Restmenge bei waagerechter Entleerung:	50 ml
Pumpe:	Membranpumpe 12 V; 1,8 - 2,2 Ah
Ladegerät:	Externes Netzteil primär: 110-240V; 50-60Hz; sekundär: DC 12V; 1-1,2 A
Ladezeit:	erstmalig 8 h, alle weitere Ladungen 3 - 4 h
Arbeitsdruck/ max. Druck:	2,5 - 4 bar
Akku:	12 V / 9 Ah Blei-Gel Akku
Ladezustandsanzeige (LED´S):	3 grüne / 1 gelbe / 1 rote
Druckregelung:	stufenlose Pumpendrehzahl am Gerät einstellbar, zur Druckanpassung während des Betriebs
Fördermenge:	250 l - 400 l je Akkuladung; Abhängig von der Düse
Schalldruckpegel:	< 75 dB(A)
Maße in mm:	ca. L/B/H 200 x 400 x 580
Schutzklasse:	X4

DE

5 Geräteelemente

5.1 Bedien-und Funktionsteile

A Deckel
B Einfüllsieb
C Sprührohrhalterung
D Polyethylenbehälter
E Ablassöffnung
F Schlauchanschluss
G Ladezustandsanzeige
H Blei-Gel Akku (innenliegend)
I Schlauch
J Vollkunststoff-Schnellschlußventil mit integriertem ölgedämpften Manometer
K Edelstahlsprührohr
L Kunststoffdüsen (Flachstrahl, Y-Doppelkegel kleine/große Dusche)
M Ladegerät mit Netzkabel und Ladestecker
N Pumpe-Kippschalter für Ein-/ Aus
O Ladebuchse
P Regeldrehknopf für Pumpendrehzahl
Q Gepolsterte Schultergurte (ohne Abbildung)

6 Akku laden und Gerät montieren

6.1 Akku laden

Abbildungen 1 - 2

HINWEIS!

- Die Netzspannung muss mit der Spannungsangabe (V~) auf dem Typenschild des Ladegerätes übereinstimmen.
- Benutzen Sie ausschließlich das mitgelieferte Ladegerät. Das Ladegerät darf nur in trockenen Räumen betrieben werden.
- Vor der ersten Inbetriebnahme muss der Akku geladen werden. Die Akkuladezeit beträgt bei den ersten 3 Ladezyklen ca. 8 Stunden. Alle weitere Ladungen benötigen eine Ladezeit von ca. 3 bis 4 Stunden. Das Ende der Ladezeit wird am Ladegerät durch Leuchten der grünen LED angezeigt.
- Ladegerät und Akku können sich beim Laden erwärmen. Dies ist normal und deutet nicht auf einen technischen Defekt hin.
- Der mitgelieferte Blei-Gel Akku kann zu jedem Zeitpunkt geladen werden, unabhängig vom Ladezustand. **Eine vollständige Entladung des Akkus sollte allerdings unbedingt vermieden werden, da der Akku dadurch beschädigt wird.** Eine vorzeitige Unterbrechung des Ladevorgangs schadet dem Akku nicht.

1 Verbinden Sie den Ladestecker des Ladegerätes mit der Ladebuchse am Gerät.

2 Stecken Sie nun das Ladegerät in die Steckdose. Der Ladevorgang beginnt.

Der Ladevorgang wird automatisch beendet, wenn die Ladeanzeige am Ladegerät grün leuchtet. Ein Überladen des Akkus ist nicht möglich.

- Ziehen Sie nach erfolgtem Ladevorgang zuerst den Stecker des Ladegerätes aus der Steckdose, bevor Sie den Ladestecker aus dem Akku ziehen.

ACHTUNG

Bei längerer Lagerung kann ein Akku zerstört werden. Beachten Sie daher folgende Hinweise bei längerem Nichtgebrauch (z. B. in den Wintermonaten):

- Nach jeder Benutzung muss der Akku wieder voll aufgeladen werden. Die max. Stillstandzeit beträgt 3 Monate, danach muss der Akku wieder aufgeladen werden.

6.2 Schnellschlußventil/Schlauchleitung/Sprührohr

Abbildungen 3 - 4

3 Schlauch bis zum Anschlag auf die Anschlußtülle am Schnellschlußventil schieben und mit der Überwurfmutter verschrauben. Sprührohr an das Schnellschlußventil schrauben. Anschließend gewünschte Kunststoffdüse (Flachstrahl, Y-Doppelkegel, kleine/große Dusche) auf das Sprührohr schrauben.

HINWEIS!

- Für die verschiedensten Anwendungen liegen dem Gerät 4 unterschiedliche Kunststoffdüsen bei. In der folgenden Tabelle finden Sie die Ausbringmengen der Düsen sowie die Angabe von Spritzwinkeln und Spritzbilder.
  Getestet wurden die Düsen im Labor mit einem dynamischen Druck von 2 bzw. 3 bar.

Düse	Liter/Minute Dyn. Druck - 2 bar	Liter/Minute Dyn. Druck - 3 bar	Spritzwinkel	Spritzbild	Druck bei Schalterstufe II
	2,12 l/min	2,5 l/min	ca. 90°	Brause (klein)	2,2 bar
	2,26 l/min	–	ca. 70°	Brause (groß)	2,0 bar
	1,43 l/min	1,72 l/min	ca. 85-90°	Hohlkegel	3,3 bar
	1,42 l/min	1,65 l/min	ca. 95°-100°	Flachstrahl	3,7 bar

4 Schutzkappe am Schlauchanschluss **F** abschrauben und Schlauch bis zum Anschlag auf die Anschlußtülle am Schlauchanschluss **F** schieben und mit der Überwurfmutter fest verschrauben.

7 Inbetriebnahme

7.1 Gerät befüllen

Abbildungen 5 - 7

16 L

DE

- Spritzmittel nach Angaben des Herstellers separat ansetzen und nicht im Behälter mischen. Hinweise zur Dosiermenge erhalten Sie in der folgenden Tabelle:

Wasser	Konzentration							
	0,1%	0,15%	0,2%	0,25%	0,3%	0,5%	1,0%	1,5%
1 Liter	1 ml	1,5 ml	2 ml	2,5 ml	3 ml	5 ml	10 ml	15 ml
2 Liter	2 ml	3 ml	4 ml	5 ml	6 ml	10 ml	20 ml	30 ml
3 Liter	3 ml	4,5 ml	6 ml	7,5 ml	9 ml	15 ml	30 ml	45 ml
4 Liter	4 ml	6 ml	8 ml	10 ml	12 ml	20 ml	40 ml	60 ml
5 Liter	5 ml	7,5 ml	10 ml	12,5 ml	15 ml	25 ml	50 ml	75 ml
10 Liter	10 ml	15 ml	20 ml	25 ml	30 ml	50 ml	100 ml	150 ml

HINWEIS!

- Zuerst die Hälfte des Wassers einfüllen, dann Mittel einfüllen, dann die andere Hälfte des Wassers einfüllen.
- Prüfen Sie vor dem Befüllen ob die Ablassöffnung **E** geschlossen ist.

5 - 6 Behälterdeckel **A** abnehmen und Gerät durch das Einfüllsieb **B** befüllen. Behälter mit dem Behälterdeckel verschließen.

VORSICHT

- Max. Füllmenge (siehe Technische Daten), Sicherheitsbestimmungen und zul. Arbeitsstoffe beachten.
- Füllmenge prüfen.
- Angaben des Sprühmittelherstellers beachten!

7 Sprührohr **K** in der Sprührohrhalterung **C** befestigen.

7.2 Schultergurt einklinken und korrekt am Körper einstellen

Abbildung 8

Ihr Gerät ist mit zwei gepolsterten Schultergurten ausgerüstet die in der Länge eingestellt werden können.

Zur optimalen Lastverteilung und ermüdungsfreies Arbeiten muss das Gerät möglichst eng am Körper und parallel der Wirbelsäule getragen werden.

8 Schultergurte wie abgebildet unten an den jeweils linken und rechten äusseren Tragriemenknöpfen befestigen und Gerät auf den Rücken setzen.
Tragriemen nach dem Schultern durch Ziehen an den unteren Zuglaschen festzurren.
Durch Ziehen an den Gurtschnallen lassen sich die Tragriemen verlängern bzw. verkürzen.

7.3 Sprühen

Abbildungen 9 - 11

9 Schutzkappe entfernen und Gerät auf **Pos. II** mit Pumpe-Kippschalter **N** einschalten. Dadurch wird die Sprühleitung mit Sprühmittel gefüllt und der zum Sprühen erforderliche volle Betriebsdruck erzielt. Durch Niederdrücken des Betätigungshebels am Schnellschlußventil **J** wird der Spritzvorgang ausgelöst. Sofortige Unterbrechung wird durch Loslassen des Betätigungshebels erreicht. Die Pumpendrehzahl kann in der **Pos. II** des Pumpe-Kippschalter **N** nicht reguliert werden.

10 Sie können den Sprühdruck regulieren, indem Sie den Pumpe-Kippschalter **N** auf **Pos. I** schalten. Durch Verstellen des Regeldrehknopfs **P** für die Pumpendrehzahl wird der Sprühdruck an der Düse beeinflußt. Dieser kann an dem Manometer abgelesen werden. Der optimale Sprühdruck ist jeweils von der verwendeten Düse abhängig. Dieser liegt zwischen 2,0 und 3,0 bar.
Optimalen Abstand der Düse zum Objekt beim Sprühen beträgt 40-50 cm.

⚠ VORSICHT

11 Windrichtung beachten! Nicht gegen den Wind sprühen. Beim Sprühen auf eine gleichmäßige Benetzung der Objekte achten.

7.4 Hinweise zur Ladezustandsanzeige sowie zum Akku

Abbildung 12

Ihr Gerät ist mit einer Ladezustandsanzeige **G** ausgestattet, die Ihnen zu jedem Zeitpunkt die verbleibende Kapazität des Akkus anzeigt. Die Ladezustandsanzeige **G** besteht aus 5 Anzeigen [3 x LED grün], [1 x LED gelb], [1 x LED rot].

3 x LED grün
Akku voll

2 x LED grün
Akkukapazität noch genügend

1 x LED grün
Akkukapazität gering, Akku bald laden

1 x LED gelb
Akku laden

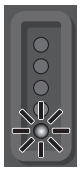

1 x LED rot
Akku sofort aufladen

- Sobald Sie beim Sprühen bemerken, das ein Betriebsdruck von 2 bar nicht mehr erreicht wird bzw. die gelbe LED leuchtet, sollte der Akku aufgeladen werden.

12 Beim Leuchten der roten LED gibt das Gerät gleichzeitg einen Warnton ab. Dies deutet darauf hin, dass Sie die Pumpe **SOFORT** ausschalten müssen und den Akku für mindestens 3 Stunden laden (siehe auch Kapitel “Akku laden”).

ACHTUNG

Eine vollständige Entladung des Akkus sollte allerdings unbedingt vermieden werden, da der Akku dadurch beschädigt wird.

DE

7.5 Sprühgerät richtig lagern

Beachten Sie unbedingt auch die “Sicherheitshinweise bei dem Umgang mit dem Ladegerät sowie dem Akku” im Kapitel “Wichtige Sicherheitshinweise”.

ACHTUNG

Ein leerer Akku sollte nicht ungeladen gelagert werden. Die Selbstentladung ist zwar gering, jedoch kann bei längerer Lagerung ein leerer Akku zerstört werden. Beachten Sie daher folgende Hinweise bei längerem Nichtgebrauch (z. B. in den Wintermonaten):

- lagern Sie den Akku im geladenen Zustand.
- lagern Sie den Akku an einem trockenen, hochgelegenen, verschlossenen, frostfreien Ort bei einer Temperatur zwischen 0 °C und + 45 °C . Bei einer Lagertemperatur von +15 °C ist die Selbstentladung und die chemische Alterung am geringsten. Vermeiden Sie direkte Sonneneinstrahlung.
- wird der Akku länger als 3 Monate nicht benutzt, laden Sie diesen wieder nach.

8 Außerbetriebnahme

8.1 Entleerung

Abbildungen 13 - 14

13 Restmenge nicht in den Ausguß gießen sondern 1:10 verdünnen und auf Kultur ausbringen.

14 Gerät und Schlauchsystem nach jedem Gebrauch gründlich mit Wasser reinigen (mehrmals ausspülen), dabei mehrfach die Pumpe einschalten und Betätigungshebel am Schnellschlußventil ziehen. Restmenge auffangen und wie zuvor beschrieben 1:10 verdünnt auf die Kultur ausbringen. Gerät in geöffnetem Zustand, möglichst hängend mit der Öffnung nach unten, trocknen lassen.

8.2 Wartung

Reinigung des Siebröhrchens im Schnellschlußventil

⚠ VORSICHT

Bei der Reinigung des Siebröhrchens können Gefahren auftreten die Sie möglicherweise verletzten. Tragen Sie Schutzhandschuhe und ggf. Schutzkleidung.

- Schalten Sie das Gerät aus.
- Machen Sie die Schlauchleitung komplett drucklos indem Sie auch bei leerem Gerät den Betätigungshebels am Schnellschlußventil ziehen und die evtl. verbliebene Restmenge im System auf die Kultur ausbringen.
- Der Dichtungsring im Behälterdeckel und alle anderen beweglichen Teile sind regelmäßig mit harz- und säurefreien Fett einzufetten.
- Bei Reparaturen nur Original Ersatzteile verwenden.
- Reparaturen nur durch Servicestationen durchführen lassen.

- Schlauchverschraubung vom Schnellschlußventil abschrauben und mit Sieb aus dem Schnellschlußventil nehmen. Siebröhrchen aus der Schlauchverschraubung schrauben und gründlich mit Wasser reinigen. Nach der Reinigung in umgekehrter Reihenfolge montieren. Alle Schraubverbindungen handfest anziehen.

Düsenprüfung

Düsen verschleißen oder setzen sich zu. Mindestens alle zwei Monate folgendes prüfen:

- Wasser in das Gerät füllen und 1 Minute bei einem Druck von 2 bar in ein Gefäß sprühen.
- Ausgebrachte Wassermenge wiegen und den Wert mit der in der oberen Tabelle angegebenen Wert vergleichen.
- Max. Abweichung +/- 10 %
- Abweichung > -10 %: Düse reinigen / Filter reinigen
- Abweichung > +10 %: Düse erneuern

8.3 Lagerung

Abbildung 15

⚠ VORSICHT

- Schalten Sie das Gerät aus.
- Beim Umgang mit dem Gerät sowie mit den Pflanzenschutzmitteln können Gefahren auftreten die Sie möglicherweise verletzten. Bewahren Sie daher das Gerät sowie die Pflanzenschutzmittel unzugänglich von Kindern auf.

Das Gerät wie in den Kapiteln **Enleerung** und **Wartung** entleeren und reinigen.

15 Behälterdeckel lösen – Sprührohr an der Sprührohraufnahme einclipsen – Schutzkappe aufstecken – Gerät drucklos und frostfrei lagern.

9 Probleme mit dem Gerät

9.1 Beseitigung von Betriebsstörungen

Störung	Ursache	Beseitigung
Gerät ist an der Schlauchverschraubung undicht	Schlauchleitung lose	Überwurfmutter nachziehen, und Druckprüfung mit Wasser durchführen
Sprühbild der Düse nicht in Ordnung	Düse teilweise verstopft	Filter bzw. Düse reinigen
Akku lässt sich nicht laden	Ladestecker oder Kontaktbuchse verschmutzt	Kontakte reinigen, Ladestecker oder Kontaktbuchse mehrfach ein- und ausstecken
	Akku / Ladegerät defekt	Akku / Ladegerät ersetzen. Verwenden Sie nur Original Zubehör vom Hersteller
Pumpe stottert	Durchflussgeschwindigkeit des Mittelszu hoch	Einstellung durch Verstellen des Regeldrehknopfes **P** verändern, oder Druckschalter an der Pumpe durch Fachwerkstatt einstellen lassen

10 Zubehör

Teleskopsprührohr:	Art.-Nr. 728818.0000
Spritzschirm:	Art.-Nr. 728819.0000

DE

11 Entsorgung & Rechtliches

11.1 Umweltschutz & Geräteentsorgung

Dieses Symbol auf dem Produkt, der Bedienungsanleitung oder der Verpackung weist darauf hin, dass dieses Produkt am Ende seiner Lebensdauer nicht über den normalen Haushaltsabfall entsorgt werden darf.

Das Gerät muss einer Sammelstelle für das Recycling zugeführt werden. Die Werkstoffe sind gemäß ihrer Kennzeichnung wiederverwertbar. Mit der ordnungsgemäßen Zuführung des Altproduktes zur Wiederverwertung, der stofflichen Verwertung oder anderen Formen der Verwertung leisten Sie einen wichtigen Beitrag zum Schutz unserer Umwelt.

- Vor der Entsorgung müssen der Akku entfernt werden!

HINWEIS!

- Bitte erfragen Sie bei der Gemeindeverwaltung die zuständige Entsorgungsstelle.
- Entleeren Sie das Gerät vor der Entsorgung und machen Sie es unbrauchbar.

11.2 Akku-Entsorgung

Als Verbraucher sind Sie gesetzlich dazu verpflichtet, gebrauchte Akkus als Sondermüll zu entsorgen.

GEFAHR

Verletzungsgefahr durch defekten, ausgelaufenen Akku! Der verwendete Akku enthält Substanzen, die durch Hautkontakt oder Einatmen Verletzungen verursachen können. Sollte sich ein ausgelaufener Akku in Ihrem Gerät befinden, dürfen Sie diesen nur mit Gummihandschuhen aus dem Gerät nehmen und in einem geschlossenen Behälter der ordnungsgemäßen Entsorgung zuführen.

- Der eingebaute Blei-Gel-Akku muss gesondert vom Rest des Gerätes entsorgt werden.

Für die Entsorgung bestehen folgende Möglichkeiten:

- durch den Fachhandel
- eine durch das GRS-Zeichen gekennzeichnete Rücknahmestation
- durch die von den Gemeinden dafür vorgesehenen Sondermüll-Container

Weitere Entsorgungshinweise erhalten Sie von Ihrer Gemeinde oder Stadtverwaltung.

11.3 Entsorgung der Verpackung

Die Verpackungsmaterialien sind nach umweltverträglichen und entsorgungstechnischen Gesichtspunkten ausgewählt und deshalb recyclebar. Die Rückführung der Verpackung in den Materialkreislauf spart Rohstoffe und verringert das Abfallaufkommen.
Entsorgen Sie nicht mehr benötigte Verpackungsmaterialien gemäß den örtlich geltenden Vorschriften.

DE

11.4 Konformitätserklärung

TUKAN®
Därmannsbusch 7, D-58456 Witten

Hiermit bestätigen wir, dass das Elektrorückensprüher: Typ Tukan 1600E,
Art.-Nr. 000012.0000 mit den Richtlinien:

EMV: EN 55014-1:2006+A1:2009+A2:2011
EN 55014-2:1997+A1:2001+A2:2008
EN 61000-3-2:2006+A1:2009+A2:2009
EN 61000-3-3:2008

DIN EN 60335-1, DIN EN 60335-2-29, DIN EN 19932-1, DIN EN 19932-2, Richtlinie 2006/42/EG übereinstimmt.

Witten, 24.10.2014

Dr. Andreas Mesch, Technischer Leiter

GB

CONTENTS

1 General information about this user manual 20
1.1 Warning signs. 20
1.2 Intended use. 21
1.3 Foreseeable misuse 21
1.4 Residual dangers. 21
1.5 Limits of liability 22
2 For your safety 22
2.1 Basic safety instructions 22
2.2 Health risks 23
2.3 Danger due to equipment damage 23
2.4 Safety instructions for handling the charger 23
3 Scope of supply 25
3.1 Delivery condition 25
4 Technical data 25
5 Device elements 26
5.1 Operating and function components 26
6 Charging the battery and assembling the device 26
6.1 Charging the battery 26
6.2 Quick closure valve/hose/spray lance 27
7 Start up. 28
7.1 Filling the device. 28
7.2 Correctly connecting and fitting the shoulder strap to the body 28
7.3 Spraying 29
7.4 Information about the charge status display and the battery 29
7.5 Storing the battery correctly. 30
8 Shut down 30
8.1 Emptying 30
8.2 Maintenance. 30
8.3 Storage 31
9 Problems with the device 31
9.1 Troubleshooting 31
10 Accessories 32
11 Disposal & Legislation 32
11.1 Environmental protection & disposal of the device 32
11.2 Disposal of the battery. 32
11.3 Disposal of packaging 33
11.4 Declaration of conformity. 33

1 General information about this user manual

This user manual is part of the TUKAN device and must be kept available at all times with or close to the device.

The user manual provides you with important safety instructions and information required to operate the device properly!

The user manual must be read in full by every person who is authorised to operate/use/maintain the device.

Keep the user manual safe and pass on to the next owner!

All safety instructions are always intended for your own safety!

1.1 Warning signs

⚠ DANGER

A warning of this hazard classification indicates a potentially hazardous situation which, if not avoided, may result in serious injuries. Follow the instructions indicated in this warning to prevent serious or fatal injuries.

⚠ CAUTION

A warning of this hazard classification indicates a potentially hazardous situation which, if not avoided, may result in injuries. Follow the instructions indicated in this warning to prevent the risk of injury.

ATTENTION

A warning of this hazard classification indicates possible damage to equipment which, if not avoided, may result in damage.

Follow the instructions indicated in this warning to avoid damaging equipment.

GB

NOTE!

A note indicates additional information or illustrations which will help you operate and understand the device.

1.2 Intended use

This TUKAN® device is a plant protection device that is solely intended for the application of BVL-approved liquid pesticides [BVL: German Federal Office of Consumer Protection and Food Safety].

Compliance with the enclosed manufacturer's user manual is a prerequisite for the correct use of the device. The user manual also contains the operating, maintenance and servicing conditions.

Always comply with the safety information/safety measures of the spray product manufacturer when applying the pesticides.

⚠ CAUTION

Danger if not used as intended!

Dangers can arise from the device if not used as intended. For this reason, observe the following safety instructions:

- The device must only be used for the designated purpose.
- Comply with all instructions and information in this user manual.

1.3 Foreseeable misuse

- Only the pesticides named by the manufacturer may be sprayed.
- For safety-technical reasons, the following may not be sprayed: explosive flammable media, aggressive corrosive liquids, disinfection and impregnating media or any media above 40°C.

1.4 Residual risks

This device is in compliance with the generally accepted technical rules and the relevant safety regulations! Nevertheless, using the device can result in:

- Danger to life and limb of the user or other persons.
- Damage to the device.
- Damage to other property.

1.5 Limits of liability

We expressly point out that, in accordance with the product liability law, we are not liable for any damages caused by our device if they are due to non-compliance with the user manual, improper use, improper repair or if parts replaced are not original parts, and if repair was not performed by our customer service or authorised specialist. This also applies to accessories.

GB

2 For your safety

This chapter contains important warning and safety instructions that you must comply with when handling and using the device.

2.1 Basic safety instructions

Comply with the following basic safety instructions for safe handling and safe utilisation of the device:

NOTE!

- Repairs to equipment for household and garden use may only be implemented by the service points. Spare parts should be ordered from your authorised dealer. If not in stock, he can get them quickly.
- This device complies with the generally accepted technical rules and the relevant safety regulations!
- This device is not intended for use by persons (including children) with limited physical, sensory or mental abilities, or who lack experience and/or know-how, unless they are under supervision of a person responsible for their safety, or received according instruction by that person on how to operate the device.
- Use the device as intended!
- Keep spraying equipment and media away from children and young persons under 16.
- To avoid damage and hazards due to improper use, comply with and keep the user manual in a safe place!
- When passing the device on to other persons, the usermanual must also be included!
- Only use original TUKAN®! spare parts and accessories for the device. Never use worn, modified or defective spare parts/accessories!
- Always place the device on an even, flat surface.
- Never mix more spray solution than is required. Do not dispose of residues in the drains, but dilute 1:10 and spread over vegetation.
- Ensure that you have **NOT** engaged the quick closure valve before switching on the pump (continuous operation position). The quick closure valve must be closed before you switch the pump on.
- Ensure that the pump is switched off before longer working breaks or if not in use.
- Never allow the pump to run dry as this can cause damage to the device.

2.2 Health risks

CAUTION

You may be exposed to hazards that could injure you when handling the device and the pesticides. Always comply with the safety information/safety measures of the spray product manufacturer and the following safety instructions:

- When handling plant protection products and pesticides, eating, drinking and smoking are only permitted after protective clothing has been removed and the hands and face thoroughly cleaned (rinse out mouth).
- Wear protective clothing according to the pesticides in use.

- Never point the spray jet at people or animals.
- Never use solvent-based or oily substances.
- For safety-technical reasons, the following may not be sprayed: explosive media, aggressive corrosive liquids, disinfection and impregnating media or any media above 40°C.

- Do not blow out blocked nozzles using the mouth.
- Operating temperature may not exceed 40°C in the sunlight.
- Do not point the end of the spray lance at yourself when unscrewing it.
- Changes or improvements to the device are not permitted without the agreement of the manufacturer! Never bypass, modify or remove the safety equipment.

2.3 Danger due to equipment damage

ATTENTION

Improper use can cause damage to the device!

For this reason, observe the following safety instructions:

- Protect the device against long exposure to the sun and frost.
- Do not store the device in livestock buildings due to the ammonia vapours (danger of brass cracking), do not fill with solutions containing nitrogen or phosphates.
- Always switch off the pump before transport.

2.4 Safety instructions for handling the charger and battery

Comply with the following basic safety instructions for safe handling and safe utilisation of the charger and the battery:

DANGER

When handling the charger and the battery, dangers due to electric shock, fire and explosions can occur and possibly injure you seriously. For this reason, observe the following safety instructions/protective measures: To avoid life-threatening situations:

GB

GB

- The mains voltage must be in compliance with the voltage specification (V~) on the type plate of the charger!
- Ensure that the charger, charging plug and mains plug are in proper working condition before each use.
- Replace a defective charger immediately. Use the battery only with the original charger.
- Protect the charger and battery against heat and humidity exposure.
- Do not immerse the charger or battery in fluid.
- Operate the device only with corresponding original batteries.
- Use the charger only to charge the original batteries.
- Keep the charger and battery sealed.
- Never operate the charger on a flammable surface.
- Never perform charging near easily inflammable substances.
- The device may not be filled if the charger is still connected.
- The device must be upright during the charging process.
- Charging is not permitted outdoors.
- Protect the battery against heat, permanent sunlight and fire exposure. Store the battery only at a temperature range between 0 °C to max. +45 °C. Never place the battery on a radiator.
- Never bypass the battery with metallic or other electrically conducting parts.
- Never expose the battery to extreme conditions, such as heat and impact. Risk of injury from corrosive fluids! If battery acid gets in contact with skin or eyes, rinse the affected area thoroughly with water and consult a doctor. Ensure adequate fresh air and consult a doctor if you experience irritation of respiratory tracts, skin or eyes.

3 Scope of supply

This chapter contains information about the delivery condition.

3.1 Delivery condition

The standard device is delivered as follows:

- Polyethylene container with integrated lead-gel battery
- Charger with mains cable
- Plastic quick closure valve with integrated oil-damped pressure gauge
- Stainless steel spray lance (600 mm) with 4 different plastic nozzles (flat jet, Y-double cone, small shower, big shower)
- Two adjustable shoulder straps with padding
- Spray lance seat on container
- Filling sieve
- 1 x user manual and product information

Any accessories will be included individually packed.

GB

4 Technical data

Electric knapsack sprayer	**Type Tukan 1600E**
Max. filling capacity in litres:	16
Permissible operating pressure:	+ 40°C
Empty weight	approx. 7.0 kg
Filled weight	approx. 23.0 kg
Flat spray nozzle	110°
Y-double cone nozzle, spraying angle	90°
Shower small/big	only for watering
Container material:	Polyethylene
Pump material:	Polyethylene
Mesh size of filter in quick closure valve:	0.9 mm
Mesh size of filling strainer:	0.5 mm
Residual quantity after horizontal emptying:	50 ml
Pump:	Diaphragm pump 12 V; 1.8 - 2.2 Ah
Charger:	External power supply unit primary: 110-240V; 50-60Hz; secondary: DC 12V; 1-1.2 A
Charging time:	First charge 8 h, all further charges 3 - 4 h
Working pressure/max. pressure:	2.5 - 4 bar
Battery:	12 V / 9 Ah lead-gel battery
Charge status display (LEDs):	3 green / 1 yellow / 1 red
Pressure regulation:	stepless adjustment of pump speed on device, for adjusting the pressure during operation
Flow rate:	250 l - 400 l per battery charge; dependent on the nozzle
Noise level:	< 75 dB(A)
Dimensions in mm:	approx. L/W/H 200 x 400 x 580
Protection class:	X4

GB

5 Device elements

5.1 Operating and function components

A Cap
B Filling sieve
C Spray lance seat
D Polyethylene container
E Drain aperture
F Hose connection
G Charge status display
H Lead-gel battery (inside)
I Hose
J Plastic quick closure valve with integrated oil-damped pressure gauge
K Stainless steel spray lance
L Plastic nozzles (flat jet, Y-double cone small/big shower)
M Charger with mains cable and charging plug
N Pump toggle switch for On/Off
O Charging socket
P Rotary control knob for pump speed
Q Padded shoulder straps (not shown)

6 Charging the battery and assembling the device

6.1 Charging the battery

Figures 1 - 2

NOTE!

- The mains voltage must be in compliance with the voltage specification (V~) on the type plate of the charger.
- Only use the battery charger provided. The battery charger may only be used in dry rooms.
- The battery must be charged before the first start-up. The battery charging time is approx. 8 hours during the first 3 charging cycles. All further charges require a charging time of ca. 3 - 4 hours. The green LED lights up on the charger to signal the end of the charging time.
- The charger and battery can heat up during charging. This is normal and not a sign of a technical defect.
- The supplied lead-gel battery can be charged at any time, regardless of charge status. **Complete discharge of the battery must be avoided as this can damage the battery.** Premature interruption of charging does not cause damage to the battery.

1 Connect the charging plug of the charger with the charging socket on the device.

2 Now plug the charger into the power socket. Charging will now start.

Charging is automatically stopped when the charge indicator on the charger lights up green. It is not possible to over-charge the battery.

- After charging is finished, first disconnect the charger plug from the power socket, then the charging plug from the battery.

GB

ATTENTION

In the case of prolonged storage, the battery may be destroyed. For this reason, observe the following instructions when the device is not in use for a longer period of time (e.g. in the winter months):

- The battery must be fully recharged after each use. The maximum standstill time is 3 months, after which the battery must be recharged.

6.2 Quick closure valve/hose/spray lance

Figures 3 - 4

3 Push the hose up to the stop on the connection sleeve of the quick closure valve and screw down with the coupling nut. Screw the spray lance onto the quick closure valve. Then screw the required plastic nozzle (flat jet, Y-double cone, small/big shower) onto the spray lance.

NOTE!

- 4 different plastic nozzles are included with the device for various applications. The following table shows the output quantities of the nozzles, together with the spraying angle and spraying pattern.
  The nozzles were laboratory tested with a dynamic pressure of 2 and 3 bar.

Nozzle	Liters/minute Dyn. pressure - 2 bar	Liters/minute Dyn. pressure - 3 bar	Spray angle	Spray pattern	Presure at Switch step II
	2,12 l/min	2,5 l/min	approx. 90°	Shower (small)	2,2 bar
	2,26 l/min	–	approx. 70°	Shower (big)	2,0 bar
	1,43 l/min	1,72 l/min	approx. 85-90°	Hollow cone	3,3 bar
	1,42 l/min	1,65 l/min	approx. 95°-100°	Flat spray	3,7 bar

4 Unscrew the safety cap on the hose connection **F** and push the hose up to the stop on the connection sleeve of the hose connection **F** , then screw down tight with the coupling nut.

7 Start up

7.1 Filling the device

Figures 5 - 7

16 L

GB

- Prepare the spaying media separately according to the manufacturer's instructions and do not mix in the container. The following table provides information about dosing quantities:

Water	Concentration							
	0,1%	0,15%	0,2%	0,25%	0,3%	0,5%	1,0%	1,5%
1 liter	1 ml	1,5 ml	2 ml	2,5 ml	3 ml	5 ml	10 ml	15 ml
2 liters	2 ml	3 ml	4 ml	5 ml	6 ml	10 ml	20 ml	30 ml
3 liters	3 ml	4,5 ml	6 ml	7,5 ml	9 ml	15 ml	30 ml	45 ml
4 liters	4 ml	6 ml	8 ml	10 ml	12 ml	20 ml	40 ml	60 ml
5 liters	5 ml	7,5 ml	10 ml	12,5 ml	15 ml	25 ml	50 ml	75 ml
10 liters	10 ml	15 ml	20 ml	25 ml	30 ml	50 ml	100 ml	150 ml

NOTE!

- First add half of the water, then the media, followed by the other half of the water.
- Check that the drain aperture **E** is closed before filling.

5 - 6 Remove the container cap **A** and fill the device through the filling sieve **B**. Close the container with the container cap.

CAUTION

- Note maximum fill level (see technical data), safety instructions and permissible working materials.
- Check fill quantity.
- Comply with the data of the spray product manufacturer!

7 Fasten the spray lance **K** in the spray lance seat **C**.

7.2 Correctly connecting and fitting the shoulder strap to the body

Figure 8

Your device is equipped with two padded shoulder straps which can be adjusted in length.

The device must be worn as close to the body as possible and parallel to the spine for optimal load distribution and fatigue-free operation.

8 Fasten the shoulder straps as shown to the lower left and right outer strap buttons and position the device on your back.
Tighten the carrying straps over the shoulders by pulling the lower strap ends. The carrying straps can be lengthened or shortened by adjusting the strap buckles.

7.3 Spraying
Figures 9 - 11

9 Remove the safety cap and switch on the device to **Pos. II** with the pump toggle switch **N**. This fills the spraying line with spray product and generates the operating pressure required for spraying. Pressing the actuation lever down on the quick closure valve **J** initiates the spraying process. This can be interrupted immediately by releasing the actuation lever. The pump speed cannot be adjusted when the pump toggle switch **N** is in **Pos. II**.

10 You can adjust the spraying pressure by switching the pump toggle switch **N** to **Pos. I**. The spraying pressure at the nozzle is influenced by adjusting the rotary control knob **P** for the pump speed. The pressure can be read off on the pressure gauge. The optimal spraying pressure is always dependent on the nozzle used. This is between 2.0 and 3.0 bar.
Optimal distance between nozzle and object being sprayed is 40 - 50 cm.

GB

CAUTION

11 Note wind direction! Do not spray into the wind. Ensure uniform wetting of the object when spraying.

7.4 Information about the charge status display and the battery
Figure 12

Your device is equipped with a charge status display **G** which shows you the remaining capacity of the battery at all times. The charge status display **G** consists of 5 displays [3 x LED green], [1 x LED yellow], [1 x LED red].

3 x LED green
Battery full

2 x LED green
Battery capacity still sufficient

1 x LED green
Battery capacity low, charge battery soon

1 x LED yellow
Charge battery

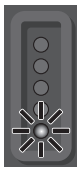

1 x LED red
Charge battery immediately

- As soon as you notice during spraying that an operating pressure of 2 bar is no longer being achieved, or that the yellow LED is lit up, the battery should be charged.

12 The device also issues a warning sound when the red LED lights up. This means that you should switch off the pump **IMMEDIATELY** and charge the battery for at least 3 hours (see also Chapter „Charging the battery“).

ATTENTION

Complete discharge of the battery must be avoided as this can damage the battery.

7.5 Storing the knapsack sprayer correctly

It is essential that you also follow the“Safety instructions for handling the charger and battery“ in Chapter “Important safety instructions”.

GB

ATTENTION

The battery should not be stored uncharged. Though self discharge is minimal, an empty battery can be destroyed if stored for an extended period. Thus, observe the following instructions if not in use for an extended period (e.g. during winter):

- Store the battery in a charged state.
- Store the battery in a dry, elevated, closed, frost-protected location at a temperature between 0 °C and + 45 °C. When the storage temperature is +15 °C, self-discharge and chemical ageing is at its lowest. Avoid direct sunlight.
- If the battery is not used for more than 3 months, it should be recharged.

8 Shutting down

8.1 Emptying

Figures 13 - 14

13 Do not dispose of residues in the drains, but dilute 1:10 and spread over vegetation.

14 Clean the device and hose system thoroughly with water after each use (rinse several times), actuating the pump and actuation lever on the quick closure valve several times whilst doing so. Collect the discharge and apply as described above diluted 1:10 onto vegetation. Leave the device to dry opened, hanging it up if possible with the opening facing downwards.

8.2 Maintenance

Cleaning the sieve tube in the quick closure valve

⚠ CAUTION

You may be exposed to hazards that could injure you when cleaning the sieve tube. Wear safety gloves and protective clothing, if necessary.

- Switch off the device.
- Completely depressurise the hose line by pulling the actuation lever on the quick closure valve, even if the device is empty, and dispose of any remaining liquid in the system onto vegetation.
- The sealing ring in the container cap and all other moving parts must be regularly greased with grease that is free or resin and acids.
- Only use original spare parts for repairs.
- Repairs must be carried out by a service point.

- Unscrew the hose connection from the quick closure valve and remove from the quick closure valve with the sieve. Unscrew the sieve tube from the hose connection and wash thoroughly with water. Mount in reverse sequence after cleaning. Hand-tighten all screw connections.

Checking the nozzles

Nozzles blocked or clogged. Check the following at least every two months:

- Fill the device with water and spray into a container for 1 minute at a pressure of 2 bar.
- Weigh the output water quantity and compare the value with the value given in the table above.
- Max. deviation +/- 10 %
- Deviation > -10 %: Clean nozzle / clean filter
- Deviation > +10 %: Replace nozzle

GB

8.3 Storage

Figure 15

CAUTION

- Switch off the device.
- You may be exposed to hazards that could injure you when handling the device and the pesticides. You must therefore store the device and the pesticides away from children.

Empty and clean the device as described in the Chapters **Emptying** and **Maintenance**.

15 Loosen the container cap – Clip spray lance onto the spray lance holder – Put on safety cap – Store the device without pressure and frost-free.

9 Problems with the device

9.1 Troubleshooting

Fault	Cause	Remedy
Unit is leaking at the hose connection	Hose loose	Tighten nut and carry out pressure test with water
Spray pattern of nozzle not OK	Nozzle partially blocked	Clean filter or nozzle
Battery will not charge	Contaminated charging plug or contact socket	Clean contacts, connect/disconnect charging plug or contact socket several times
	Battery/charger defective	Replace battery/charger Only use original parts from the manufacturer
Pump stutters	Flow rate of the medium too high	Change setting by adjusting the rotary control knob **P**, or the pressure switch on the pump can be adjusted by the dealer

10 Accessories

Telescope spray lance:	Art.-No. 728818.0000
Spray hood:	Art.-No. 728819.0000

GB

11 Disposal & Legislation

11.1 Environmental protection & disposal of the device

This symbol on the product, user manual or packaging indicates that this product must not be disposed of in regular household waste at the end of its service life.

The device must be disposed of at a recycling collection point. The materials can be recycled according to their designations. You will make an important contribution to the protection of our environment by the correct end-of-life product recycling, material recycling or other form of re-use.

- The battery must be removed before disposal!

NOTE!

- Please check with your local government to find the appropriate disposal point.
- Empty the device before disposal and render it unusable.

11.2 Battery disposal

As a consumer, you are required by law to dispose of used batteries as hazardous waste.

DANGER

Risk of injury from defective, leaking battery! The battery used here contains substances that can result in injuries when contact with skin occurs or when inhaled. Should your device have a leaking battery, you must use rubber gloves to remove it from the device and properly dispose of it in a closed container.

- The installed lead-gel battery must be disposed of separately from the rest of the device.

Disposal possibilities are as follows:

- By the dealer
- At a GRS recycling centre
- In special waste containers provided by the communities

Obtain additional disposal information from your community or city.

11.3 Disposal of packaging

The packaging materials have been selected according to environmentally-suitable and disposal-related aspects and are therefore recyclable. Returning the packaging to the material circulation saves raw materials and reduces the level of waste.
Please dispose of unwanted packaging materials according to applicable local regulations.

GB

11.4 Declaration of conformity

TUKAN®
Därmannsbusch 7, D-58456 Witten, Germany

We hereby confirm that the electrical knapsack sprayer: Type Tukan 1600E,
Art. No. 000012.0000 complies with the directives:

EMC: EN 55014-1:2006+A1:2009+A2:2011
EN 55014-2:1997+A1:2001+A2:2008
EN 61000-3-2:2006+A1:2009+A2:2009
EN 61000-3-3:2008

DIN EN 60335-1, DIN EN 60335-2-29, DIN EN 19932-1, DIN EN 19932-2, directive 2006/42/EC.

Witten, 24.10.2014

Dr. Andreas Mesch, Technical Manager

NL

INHOUDSOPGAVE

1 Algemene informatie over deze gebruiksaanwijzing 34
1.1 Waarschuwingsaanwijzingen 34
1.2 Gebruik overeenkomstig de bestemming 35
1.3 Voorzienbaar misbruik 35
1.4 Restgevaren 35
1.5 Aansprakelijkheidsbeperking 36
2 Voor uw veiligheid 36
2.1 Fundamentele veiligheidsaanwijzingen 36
2.2 Gevaren voor de gezondheid 37
2.3 Gevaar door materiële schade 37
2.4 Veiligheidsaanwijzingen voor de omgang met het oplaadapparaat 37
3 Leveringsomvang 39
3.1 Aangeleverde staat 39
4 Technische gegevens 39
5 Apparaatelementen 40
5.1 Bedienings- en functie-elementen 40
6 Accu laden en apparaat monteren 40
6.1 Accu laden 40
6.2 Snelsluitklep/slangleiding/sproeipijp 41
7 Ingebruikneming 42
7.1 Apparaat vullen 42
7.2 Schouderband correct aan het lichaam instellen 42
7.3 Sproeien 43
7.4 Aanwijzingen over de laadstatus en de accu 43
7.5 Accu correct bewaren 44
8 Buiten bedrijf stellen 44
8.1 Apparaat leegmaken 44
8.2 Onderhoud 44
8.3 Opslag 45
9 Problemen met het apparaat 45
9.1 Verhelpen van storingen 45
10 Accessoires 46
11 Afvalverwerking en wettelijke informatie 46
11.1 Milieubescherming en afvalverwerking van het apparaat 46
11.2 Afvalverwerking van de accu 46
11.3 Afvalverwerking van de verpakking 47
11.4 Conformiteitsverklaring 47

1 Algemene informatie over deze gebruiksaanwijzing

Deze gebruiksaanwijzing is een onderdeel van het TUKAN-apparaat en moet altijd in de nabijheid van het apparaat beschikbaar zijn.

De gebruiksaanwijzing geeft u belangrijke aanwijzingen en informatie voor een veilig gebruik van het apparaat!

De gebruiksaanwijzing moet volledig worden gelezen door iedereen die met bediening, gebruik of onderhoud van het apparaat is belast.

De gebruiksaanwijzing bewaren en aan nieuwe eigenaren overhandigen!

Alle waarschuwingsaanwijzingen zijn bedoeld voor uw persoonlijke veiligheid!

1.1 Waarschuwingsaanwijzingen

⚠ GEVAAR

Een waarschuwingsaanwijzing van deze gevarenklasse verwijst naar een dreigende gevaarlijke situatie die, indien ze niet wordt vermeden, zwaar persoonlijk letsel kan veroorzaken. Volg deze waarschuwingsaanwijzingen op om dodelijke ongelukken of zeer zwaar letsel te vermijden.

⚠ LET OP

Een waarschuwingsaanwijzing van deze gevarenklasse verwijst naar een mogelijke gevaarlijke situatie die, indien ze niet wordt vermeden, persoonlijk letsel kan veroorzaken. Volg de waarschuwingsaanwijzingen om risico op persoonlijk letsel te vermijden.

ATTENTIE

Een waarschuwingsaanwijzing van deze gevarenklasse verwijst naar mogelijke materiële schade die, indien ze niet wordt vermeden, schade kan veroorzaken.

Volg de waarschuwingsaanwijzingen om risico op materiële schade te vermijden.

NL

ℹ AANWIJZING!

Een aanwijzing geeft extra informatie of toont afbeeldingen die de bediening en de werking van het apparaat vergemakkelijken.

1.2 Gebruik overeenkomstig de bestemming

Dit TUKAN®-apparaat is een beschermingsapparaat voor planten dat uitsluitend is bedoeld voor het sproeien met BVL-toegelaten vloeibare plantenbeschermingsmiddelen.

Het naleven van de meegeleverde gebruiksaanwijzing is een voorwaarde voor het correcte gebruik van het apparaat. De gebruiksaanwijzingen bevat ook bedienings-, onderhouds- en reparatie-aanwijzingen.

Bij het sproeien met plantenbeschermingsmiddelen bent u verplicht om de veiligheidsaanwijzingen/beschermingsmaatregelen van de fabrikant van het sproeimiddel te volgen.

⚠ LET OP

Gevaar door niet correct gebruik van het apparaat!

Niet correct gebruik van het apparaat kan gevaren meebrengen. Volg daarom de volgende veiligheidsaanwijzingen op:

- Gebruik het apparaat uitsluitend overeenkomstig het correcte gebruik van het apparaat.
- Volg alle aanwijzingen en informatie in de gebruiksaanwijzing.

1.3 Voorzienbaar misbruik

- Alleen de door de fabrikant genoemde plantenbeschermingsmiddelen mogen met het apparaat worden gesproeid.
- Om veiligheidstechnische redenen mogen explosieve, brandbare stoffen, sterk bijtende vloeistoffen, desinfecterende en impregnerende middelen en stoffen met een temperatuur boven de 40 °C niet met dit apparaat worden gesproeid.

1.4 Restgevaren

Dit apparaat voldoet aan de erkende technische voorschriften en de desbetreffende veiligheidsbepalingen! Desondanks kunnen bij het gebruik van het apparaat:

- Gevaar voor het leven van de bediener of andere personen ontstaan.
- Beschadigingen van het apparaat ontstaan.
- Beschadigingen en andere materiële schade ontstaan.

1.5 Aansprakelijkheidsbeperking

Wij wijzen er nadrukkelijk op dat wij volgens de wet betreffende productaansprakelijkheid niet aansprakelijk zijn voor de door onze apparaten veroorzaakte schade, in zoverre deze worden veroorzaakt door het niet naleven van de gebruiksaanwijzing, door onjuist gebruik, door onvakkundige reparaties, door gebruik van niet originele reserveonderdelen of door reparaties die niet door onze klantendienst of een bevoegde specialist zijn uitgevoerd. Dit geldt ook voor accessoires.

NL

2 Voor uw veiligheid

In dit hoofdstuk vindt u belangrijke waarschuwings- en veiligheidsaanwijzingen die gevolg moeten worden bij gebruik van het apparaat.

2.1 Fundamentele veiligheidsaanwijzingen

Volg de onderstaande fundamentele veiligheidsaanwijzingen voor veilige omgang met en gebruik van het apparaat:

AANWIJZING!

- Reparaties van apparaten voor huis en tuin mogen uitsluitend door de servicepunten worden uitgevoerd. Vervangingsonderdelen moet u bij uw specialist aanschaffen. Indien niet op voorraad, zorgt de specialist voor een snelle bestelling en levering.
- Dit apparaat voldoet aan de erkende technische voorschriften en de desbetreffende veiligheidsbepalingen!
- Het apparaat mag niet worden gebruikt door personen (inclusief kinderen) met beperkte fysieke, zintuiglijke of geestelijke vaardigheden, en personen zonder ervaring en/of gebrek aan kennis, tenzij onder toezicht en na instructie voor gebruik door een bevoegde persoon.
- Gebruik het apparaat uitsluitend overeenkomstig het correcte gebruik!
- Sproeiers en sproeimiddelen uit de nabijheid van kinderen en jongeren onder de 16 jaar houden.
- Om schade en gevaren als gevolg van oneigenlijk gebruik te voorkomen, dient men zich aan de gebruiksaanwijzing te houden en deze zorgvuldig te bewaren!
- Wordt uw apparaat door een andere persoon gebruikt, dan hoeft u de gebruiksaanwijzing met het apparaat te overhandigen!
- Gebruik voor het apparaat uitsluitend originele TUKAN®- reserveonderdelen en accessoires! Gebruik nooit versleten, veranderde of defecte reserveonderdelen/accessoires!
- Plaats het apparaat altijd op een vlakke rechte ondergrond.
- Niet meer sproeimiddel mengen dan daadwerkelijk nodig is. Overgebleven hoeveelheid niet in de afvoer gieten, maar 1:10 verdunnen en over de cultuur verspreiden.
- Let erop dat u voor inschakeling van de pomp de snelsluitklep **NIET** heeft vastgeklikt (stand continu bedrijf). Om de pomp in te schakelen, moet u eerst de snelsluitklep sluiten.
- Vergewis u ervan dat bij lange werkpauzes of niet-gebruik de pomp wordt uitgeschakeld.
- Laat de pomp nooit drooglopen omdat dit het apparaat kan beschadigen.

2.2 Gevaren voor de gezondheid

LET OP

Bij de omgang met het apparaat en plantenbeschermingsmiddelen kunnen er gevaren optreden die u kunnen verwonden. Volg daarom de veiligheidsaanwijzingen/beschermingsmaatregelen van de fabrikant van het sproeimiddel en onderstaande veiligheidsaanwijzingen:

- Tijdens omgang met plantenbeschermingsmiddelen en bestrijdingsmiddelen van schadelijke planten zijn eten, drinken en roken uitsluitend toegestaan na het uittrekken van de veiligheidskleding en zorgvuldige reiniging van hand en gezicht (mond spoelen).

- Afhankelijk van de gebruikte plantenbeschermingsmiddelen moet veiligheidskleding worden gebruikt.
- De sproeistraal nooit richten op personen of dieren.
- Apparaat niet met oplosmiddel- of oliehoudende stoffen vullen.

- Om veiligheidstechnische redenen mogen explosieve stoffen, sterk bijtende vloeistoffen, desinfecterende en impregnerende middelen en stoffen met een temperatuur boven de 40 °C niet met dit apparaat worden gesproeid.
- Verstopte spuitkoppen mogen niet met de mond worden uitgeblazen.
- Bij blootstelling aan zonnestraling mag de max. werktemperatuur van 40°C niet worden overschreden.
- Bij het losschroeven van sproeipijpen het uiteinde niet op uzelf richten.
- Het apparaat mag niet veranderd of aangepast worden zonder toestemming van de fabrikant! Veiligheidsinrichtingen mogen nooit worden omzeild, gewijzigd of verwijderd.

2.3 Gevaar door materiële schade

ATTENTIE

Door onjuist gebruik van het apparaat kan het apparaat worden beschadigd!

Volg daarom de volgende veiligheidsaanwijzingen:

- Apparaat tegen langdurige blootstelling aan directe zonnestralen of vorst beschermen.
- Door ammoniakdampen (scheurgevaar bij messing) mag het apparaat niet in veestallen worden bewaard. Apparaat niet met stikstof- en fosfaathoudende oplossingen vullen.
- Zet voor het transporteren altijd de pomp uit.

2.4 Veiligheidsaanwijzingen voor de omgang met het oplaadapparaat en de accu

Volg de onderstaande veiligheidsaanwijzingen voor de veilige omgang met en het gebruik van het oplaadapparaat en de accu:

GEVAAR

Bij de omgang met het oplaadapparaat en de accu kunnen gevaren door elektrische schokken, alsmede brand en explosie optreden die zwaar letsel kunnen veroorzaken. Volg daarom de onderstaande verplichte veiligheidsaanwijzingen/beschermingsmaatregelen op. Om levensgevaarlijke situaties te voorkomen:

NL

- moet de stroomspanning met de stroomgegevens (V~) op het typeplaatje van het laadapparaat overeenkomen!
- moet voor elk gebruik het oplaadapparaat, laadstekker en stroomstekker in perfecte toestand verkeren.
- moet een beschadigd oplaadapparaat onmiddellijk worden vervangen. De accu uitsluitend met het originele oplaadapparaat te gebruiken.
- moet het oplaadapparaat en de accu voor hitte en vochtigheid worden beschermd.
- mag het oplaadapparaat en de accu niet in vloeistof worden gedompeld.
- mag het apparaat uitsluitend met de originele accu worden gebruikt.
- mag het oplaadapparaat uitsluitend voor het laden van originele accu's worden gebruikt.
- moet het oplaadapparaat en de accu in ongeopende toestand blijven.
- mag het oplaadapparaat niet op een brandbare ondergrond worden gebruikt.
- mogen tijdens het opladen geen licht ontvlambare stoffen in de directe nabijheid van het oplaadapparaat zijn.
- mag het apparaat bij aangesloten oplaadapparaat niet worden gevuld.
- moet het apparaat tijdens het laadproces recht opstaan.
- mag het laadproces niet in de vrije lucht plaatsvinden.
- moet de accu tegen hitte, langdurige zonnestraling en brand worden beschermd. Bewaar de accu uitsluitend op plaatsen met een temperatuurbereik van 0 °C tot max. +45 °C. Leg de accu niet op een warmtebron.
- mag de accu nooit met metalen of andere elektriciteitsgeleidende delen worden overbrugd.
- plaats de accu niet onder extreme omstandigheden zoals warmte en schokken. Verwondingsgevaar door uitlopend bijtende vloeistof! Wanneer accu-werkzuren in aanraking komen met de huid of ogen, dient men onmiddellijk de desbetreffende plekken met water goed te spoelen en een arts te bezoeken. Zorg voor voldoende frisse lucht en bezoek een arts bij irritatie van luchtwegen, huid of ogen.

3 Leveringsomvang

In dit hoofdstuk vindt u informatie over de aangeleverde staat van het apparaat.

3.1 Aangeleverde staat

Het apparaat wordt standaard als volgt geleverd:

- polyetheenreservoir met geïntegreerde loodgel-accu
- laadapparaat met stroomkabel
- kunststoffen snelsluitklep met geïntegreerde oliegedempte manometer
- roestvast stalen sproeipijp (600 mm) met 4 verschillende plastic spuitkoppen (platte straal, Y-dubbelkegel, kleine sproeikop, grote sproeikop)
- twee verstelbare schouderbanden met vulling
- opnamestuk op het reservoir voor de sproeipijp
- vulzeef
- 1 x gebruiksaanwijzing en productinformatie

Eventuele accessoires worden afzonderlijk verpakt meegeleverd.

NL

4 Technische gegevens

Draagbare elektrosproeier	**type Tukan 1600E**
Max. capaciteit in liters:	16
Toegelaten werktemperatuur:	+ 40 °C
Leeggewicht:	ong. 7,0 kg
Gewicht, gevuld:	ca. 23 kg
Vlakke sproeikop	110°
Y-dubbelkegelspuitkop, sproeihoek	90°
Sproeikop kleine/grote	[alleen voor besproeiing]
Materiaal flessen:	polyetheen
Materiaal pomp:	polyetheen
Maasgrootte van de filter in snelsluitklep:	0,9 mm
Maasgrootte van de invulzeef:	0,5 mm
Resthoeveelheid bij horizontaal ledigen:	50 ml
Pomp:	membraanpomp 12 V; 1,8 - 2,2 Ah
Oplaadapparaat:	externe stroomadapter primair: 110-240V; 50-60Hz; secundair: DC 12V; 1-1,2 A
Oplaadtijd:	bij de eerste keer 8 uur, alle overige opladingen 3 tot 4 uur
Werkdruk/max. druk:	2,5 - 4 bar
Accu:	12 V / 9 Ah loodgel-accu
Laadstatusindicator (LED's):	3 groene/1 gele/1 rode
Drukregeling:	traploos pomptoerental instelbaar op het apparaat, voor drukaanpassing tijdens werking
Toevoerhoeveelheid:	250 l - 400 l per acculading; afhankelijk van de spuitkop
Geluidsdruk:	< 75 dB(A)
Afmetingen in mm:	ong. L/B/H 200 x 400 x 580
Beschermingsklasse:	X4

NL

5 Apparaatelementen

5.1 Bedienings- en functieelementen

A deksel
B vulzeef
C sproeipijphouder
D polyetheenreservoir
E uitlaatopening
F slangaansluiting
G laadstatusindicator
H loodgel-accu (intern)
I slang
J kunststoffen snelsluitklep met geïntegreerde oliegedempte manometer
K roestvast stalen sproeipijp
L plastic spuitkoppen (platte straal, Y-dubbelkegel kleine/grote sproeikop)
M oplaadapparaat met stroomkabel en laadstekker
N pompwipschakelaar voor in-/uitschakelen
O laadbus
P regeldraaiknop voor pomptoerental
Q schouderband met vulling (geen afbeelding)

6 Accu laden en apparaat monteren

6.1 Accu laden

Afbeeldingen 1 - 2

AANWIJZING!

- De stroomspanning moet met de stroomgegevens (V~) op het typeplaatje van het oplaadapparaat overeenkomen.
- Gebruik uitsluitend het meegeleverde oplaadapparaat. Het oplaadapparaat mag uitsluitend in
droge ruimtes worden gebruikt.
- Voor de eerste ingebruikneming moet de accu worden opgeladen. De acculaadtijd bedraagt bij de eerste 3 laadcycli ong. 8 uur. Alle overige ladingen vereisen een laadtijd van ong. 3 tot 4 uur. Het einde van het oplaadproces wordt door het oplichten van de groene LED weergegeven.
- Het oplaadapparaat en de accu kunnen tijdens het opladen warm worden. Dit is normaal en geen indicatie van een technisch defect.
- De meegeleverde loodgel-accu kan op elk moment,
onafhankelijk van de laadstatus, worden opgeladen. **Een volledige ontlading van de accu dient te worden voorkomen omdat dit de accu beschadigd.** Een vroegtijdige onderbreking van het opladen beschadigt de accu niet.

1 Steek de laadstekker van het oplaadapparaat in de laadbuis van het apparaat.

2 Steek nu de stekker van het oplaadapparaat in het stopcontact. Het laadproces begint.

Het laadproces wordt automatisch beëindigd als de laadindicator op het oplaadapparaat groen oplicht. Het overbeladen van de accu is niet mogelijk.

- Haal na het opladen eerst de stekker van het oplaadapparaat uit het stopcontact en pas dan de laadstekker uit de accu.

NL

ATTENTIE

Bij langdurige opslag kan de accu stuk gaan. Volg daarom op de volgende aanwijzingen voor langdurig niet-gebruik (bijv. in de wintermaanden):

- Na elk gebruik moet de accu opnieuw volledig worden opgeladen. De max. stilstandtijd bedraagt 3 maanden, daarna moet de accu opnieuw worden opgeladen.

6.2 Snelsluitklep/slangleiding/sproeipijp

Afbeeldingen 3 - 4

3 Slang tot de aanslag op de aansluitbuis van de snelsluitklep schuiven en met de wartel vastschroeven. Sproeipijp op de snelsluitklep schroeven.
Vervolgens gewenste plastic spuitkop (platte straal, Y-dubbelkegel, kleine/grote sproeikop) op de sproeipijp schroeven.

AANWIJZING!

- Voor verschillende toepassingen is het apparaat met 4 verschillende plastic spuitkoppen uitgerust. In de volgende tabel vindt u de sproeihoeveelheden, sproeihoeken en sproeibeelden. De spuitkoppen zijn getest in een laboratorium met een dynamische druk van 2 of 3 bar.

Sproeikop	Liter/minuut Dyn. druk - 2 bar	Liter/minuut Dyn. druk - 3 bar	Sproeihoek	Sproeibeeld	Druk bij Schakelaar II
	2,12 l/min	2,5 l/min	ong. 90°	Sproeier (kleine)	2,2 bar
	2,26 l/min	–	ong. 70°	Sproeier (grot)	2,0 bar
	1,43 l/min	1,72 l/min	ong. 85-90°	Holle kegel	3,3 bar
	1,42 l/min	1,65 l/min	ong. 95°-100°	Vlakke straal	3,7 bar

4 Schroef de beschermkap van de slangaansluiting **F**, schuif de slang tot aanslag op de aansluitbuis van de slangaansluiting **F** en schroef deze met de wartelmoer vast.

7 Ingebruikneming

7.1 Apparaat vullen

Afbeeldingen 5 - 7

16 L

NL

- Sproeimiddel in overeenstemming met de aanwijzingen van de fabrikant gebruiken en niet in het reservoir mengen. Aanwijzingen over de doseerhoeveelheid vindt u in de volgende tabel:

Water	Concentratie							
	0,1%	0,15%	0,2%	0,25%	0,3%	0,5%	1,0%	1,5%
1 liter	1 ml	1,5 ml	2 ml	2,5 ml	3 ml	5 ml	10 ml	15 ml
2 liter	2 ml	3 ml	4 ml	5 ml	6 ml	10 ml	20 ml	30 ml
3 liter	3 ml	4,5 ml	6 ml	7,5 ml	9 ml	15 ml	30 ml	45 ml
4 liter	4 ml	6 ml	8 ml	10 ml	12 ml	20 ml	40 ml	60 ml
5 liter	5 ml	7,5 ml	10 ml	12,5 ml	15 ml	25 ml	50 ml	75 ml
10 liter	10 ml	15 ml	20 ml	25 ml	30 ml	50 ml	100 ml	150 ml

AANWIJZING!

- Vul eerst een helft water, vervolgens het middel en daarna de tweede helft water.
- Controleer voor het vullen of uitlaatopening **E** is gesloten.

5 - 6 Verwijder reservoirdop **A** en vul het apparaat via de vulzeef **B**. Reservoir met reservoirdeksel afsluiten.

LET OP

- Max. capaciteit (zie technische gegevens), volg de veiligheidsbepalingen en toegelaten werkstoffen.
- Capaciteit controleren.
- Volg de aanwijzingen van de fabrikant van de sproeimiddelen!

7 Sproeipijp **K** in de sproeipijphouder **C** bevestigen.

7.2 Schouderband correct aan het lichaam instellen

Afbeelding 8

Het apparaat is uitgerust met twee gestoffeerde schouderbanden die in lengte verstelbaar zijn.

Voor de optimale lastenverdeling en vermoeidheidsvrij werken, moet het apparaat zo nauw mogelijk tegen het lichaam zitten en parallel aan de wervelkolom worden gedragen.

8 Schouderband onder aan de linker en rechter buitenste draagriemknopen bevestigen en apparaat op de rug zetten, zoals afgebeeld.
Draagband tot aan de schouders doortrekken en aan de onderste treklus vastsjorren.
Door aan de bandgespen te trekken kunt u de draagbanden verlengen of verkorten.

7.3 Sproeien
Afbeeldingen 9 - 11

9 Verwijder de beschermkap en schakel het apparaat in op **pos. II** met de pompwipschakelaar **N**. Op deze manier wordt de sproeileiding met sproeimiddel gevuld en de voor het sproeien vereiste volle werkdruk behaald. Door de drukhendel op de snelsluitklep **J** omlaag te drukken, wordt het sproeien gestart Door de drukhendel los te laten, wordt het sproeien onmiddellijk onderbroken. Het pomptoerental kan in **pos. II** van de pompwipschakelaar **N** niet worden geregeld.

10 U kunt de sproeidruk regelen door de pompwipschakelaar **N** op **pos. I** te schakelen. Door de regeldraaiknop **P** voor het pomptoerental te verzetten wordt de sproeidruk op de spuitkop beïnvloed. De druk kunt u op de manometer aflezen. De optimale sproeidruk is afhankelijk van de gebruikte spuitkop. Deze ligt tussen 2,0 en 3,0 bar.
De optimale spuitafstand van de spuitkop tot het object is 40 tot 50 cm.

⚠ LET OP

11 Let op de windrichting! Niet tegen de wind sproeien. Bij het sproeien op een gelijkmatige besproeiing van objecten letten.

7.4 Aanwijzingen over de laadstatus en de accu
Afbeelding 12

Uw apparaat is met een laadstatusindicator **G** uitgerust die u op elk moment de actuele accucapaciteit toont. De laadstatusindicator **G** bestaat uit 5 statusindictie [3 x groene LED's], [1 x gele LED], [1 x rode LED].

3 x groene LED's
Accu vol

2 x groene LED's
Accucapaciteit nog voldoende

1 x groene LED
Accucapaciteit te laag, accu weldra opladen

1 x gele LED
Accu laden

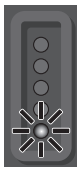

1 x rode LED
Accu nu opladen

- Zodra u bij het sproeien merkt dat een werkdruk van 2 bar niet meer wordt bereikt (de gele LED gaat aan), moet de accu worden opgeladen.

12 Bij het oplichten van de rode LED activeert het apparaat gelijktijdig een waarschuwingssignaal. Dit betekent dat u de pomp **ONMIDDELLIJK** moet uitschakelen en de accu gedurende minimaal 3 uur moet opladen (zie ook hoofdstuk "Accu laden").

ATTENTIE

Een volledige ontlading van de accu dient te worden voorkomen omdat dit de accu beschadigd.

7.5 Sproeier correct bewaren

Volg onvoorwaardelijk de “Veiligheidsaanwijzingen voor de omgang met het oplaadapparaat en de accu” op in het hoofdstuk “Belangrijke veiligheidsaanwijzingen”.

NL

ATTENTIE

Een lege accu mag niet leeg worden opgeslagen. De ontlading is weliswaar gering maar bij een langdurige opslag kan een lege accu stuk gaan. Volg daarom de volgende aanwijzingen voor langdurig niet-gebruik (bijv. in de wintermaanden):

- bewaar de accu in geladen toestand.
- accu op een droge, hooggelegen, gesloten, vorstvrije plaats wegzetten met een temperatuur tussen de 0 °C en + 45 °C. Bij een opslagtemperatuur van +15 °C is de ontlading en chemische veroudering het minst. Vermijd directe zonnestraling.
- wordt de accu langer dan 3 maanden niet gebruikt, dan moet u deze opnieuw opladen.

8 Buiten bedrijf stellen

8.1 Apparaat leegmaken

Afbeeldingen 13 - 14

13 Overgebleven hoeveelheid niet in de afvoer gieten, maar 1:10 verdunnen en over de cultuur verspreiden.

14 Apparaat en slangsysteem na elk gebruik grondig met water reinigen (meerdere malen spoelen), daarbij meerdere keren de pomp inschakelen en aan de drukhendel van de snelsluitklep trekken. Resthoeveelheden opvangen en zoals eerder beschreven 1:10 verdunnen en over de cultuur/gewassen verspreiden. Apparaat in geopende stand, met de opening naar beneden, laten drogen.

8.2 Onderhoud

Het zeefbuisje van de snelsluitklep reinigen

⚠ LET OP

Bij de reiniging van het zeefbuisje kunnen gevaren optreden die u kunnen verwonden. Draag veiligheidshandschoenen en eventueel veiligheidskleding.

- Schakel het apparaat uit.
- Maak daarom eerst de slangleiding volledig drukloos door ook bij leeg apparaat aan de drukhendel van de snelsluitklep te trekken en de eventuele resthoeveelheid in het systeem over de cultuur/gewassen te verspreiden.
- De dichtring in de reservoirdeksel en alle andere bewegende delen moeten regelmatig met hars- en zuurvrij vet worden ingesmeerd.
- Gebruik bij reparaties uitsluitend originele vervangingsonderdelen.
- Laat reparaties uitsluitend door de servicepunten uitvoeren.

- Slangschroefverbinding losschroeven van de snelsluitklep en met zeef uit de snelsluitklep halen. Zeefbuisje uit de slangschroefverbinding schroeven en grondig met water schoonmaken. Na reiniging de montage in omgekeerde volgorde monteren. Alle schroefverbindingen handvast vastdraaien.

Spuitkop controleren

Spuitkoppen slijten en zetten uit. Voer de volgende controle om de twee maanden uit:

- vul het apparaat met water en spuit het water gedurende 1 minuut bij een druk van 2 bar in een vat.
- weeg de gespoten waterhoeveelheid en vergelijk de waarde met die in de bovenstaande tabel aangegeven waarde.
- max. afwijking +/- 10 %
- afwijking > -10 %: spuitkop reinigen/filter reinigen
- afwijking > +10 %: spuitkop vervangen

NL

8.3 Opslag

Afbeelding 15

LET OP

- Schakel het apparaat uit.
- Bij de omgang met het apparaat en plantenbeschermingsmiddelen kunnen er gevaren optreden die u kunnen verwonden. Bewaar het apparaat en het plantenbeschermingsmiddel daarom op een voor kinderen onbereikbare plaats.

Het apparaat leegmaken en reinigen zoals beschreven in de hoofdstukken **Apparaat leegmaken** en **Onderhoud**.

15 Reservoirdeksel losdraaien – sproeipijp in het opnamestuk voor de sproeipijp zetten – apparaat drukloos maken en roestvrij opslaan.

9 Problemen met het apparaat

9.1 Verhelpen van storingen

Storing	Oorzaak	Verhelpen
Apparaat lekt aan de slangschroefverbinding	Slangleiding zit los	Wartelmoer vastdraaien en drukcontrole met water uitvoeren
Het sproeibeeld van de spuitkop is niet in orde	Sproeikop is gedeeltelijk verstopt	Filter of spuitkop reinigen
Accu laadt niet op	Laadstekker of contactbus vuil	Contacten reinigen, laadstekker of contactbus meerdere malen insteken en verwijderen
	Accu/oplaadapparaat defect	Accu/oplaadapparaat vervangen. Gebruik uitsluitend originele accessoires van de fabrikant
Pomp stottert	De debietsnelheid van het medium is te hoog	Verstel de instelling met regeldraaiknop **P** of laat een gespecialiseer bedrijf de drukschakelaar van de pomp opnieuw instellen

10 Accessoires

Telescopische sproeipijp:	art.-nr. 728818.0000
Sproeischerm:	art.-nr. 728819.0000

NL

11 Afvalverwerking en wettelijke informatie

11.1 Milieubescherming en afvalverwerking van het apparaat

Dit symbool op het product, handleiding of verpakking wijst u erop dat het apparaat aan het einde van de technische levensduur niet als normaal huisvuil mag worden verwerkt.

Het apparaat moet bij een inzamelpunt voor recycling worden ingeleverd. De werkstoffen kunnen, in overeenstemming met hun classificatie, opnieuw worden gebruikt. Met het inleveren van het oude apparaat voor recycling, het hergebruik van materialen of correcte recycling op enige andere wijze draagt u bij tot de bescherming van het milieu.

- Voor de afvalverwerking van het apparaat moet de accu worden verwijderd!

AANWIJZING!

- Vraag aan uw gemeente waar u het apparaat voor recycling kunt inleveren.
- Maak het apparaat leeg voor afvalverwerking en maak het onbruikbaar.

11.2 Afvalverwerking van de accu

Als gebruiker bent u wettelijk verplicht om gebruikte accu's voor gescheiden afvalverwerking in te leveren.

GEVAAR

Verwondingsgevaar door defecte, lekkende accu! De gebruikte accu's bevatten stoffen die in contact met de huid of bij het inademen letsel kunnen veroorzaken. Lekt de accu in het apparaat dan mag u deze uitsluitend met rubberen handschoenen uit het apparaat halen en dient u deze in een gesloten houder voor gescheiden afvalverwerking in te leveren.

- De ingebouwde loodgel-accu moet afzonderlijk van de rest van het apparaat als afval worden verwerkt.

Voor de afvalverwerking bestaan de volgende mogelijkheden:

- inleveren bij de specialist
- inleveren bij een inzamelingspunt met het GRS-teken
- gebruik van de speciale afvalcontainers van de gemeente

Voor meer informatie over de afvalverwerking kunt u terecht bij uw gemeente of gemeentebestuur.

11.3 Afvalverwerking van de verpakking

Het verpakkingsmateriaal is op milieuvriendelijke wijze en afvalverwerkingstechnisch perspectief te scheiden en daarom recyclebaar. Het opnieuw introduceren van de verpakking in de materiaalkringloop spaart grondstoffen en verminder de afvalstroom.
Laat niet meer gebruikt verpakkingsmateriaal volgens de plaatselijke voorschriften als afval verwerken.

NL

11.4 Conformiteitsverklaring

TUKAN®
Därmannsbusch 7, D-58456 Witten

Hierbij bevestigen we dat de draagbare elektrosproeier: type Tukan 1600E, art.-nr. 000012.0000 met de richtlijnen:

EMC: EN 55014-1:2006+A1:2009+A2:2011
EN 55014-2:1997+A1:2001+A2:2008
EN 61000-3-2:2006+A1:2009+A2:2009
EN 61000-3-3:2008

DIN EN 60335-1, DIN EN 60335-2-29, DIN EN 19932-1, DIN EN 19932-2, richtlijn 2006/42/EG overeenkomt.

Witten, 24.10.2014

Dr. Andreas Mesch, Technisch directeur

DK

INDHOLDSFORTEGNELSE

1 Generelle informationer til denne betjeningsvejledning 48
1.1 Advarselsinformationer 48
1.2 Anvendelse efter bestemmelserne 49
1.3 Forudsigeligt misbrug 49
1.4 Restfarer 49
1.5 Begrænset ansvar 50
2 For din sikkerhed 50
2.1 Grundlæggende sikkerhedsanvisninger 50
2.2 Sundhedsfarer 51
2.3 Fare på grund af materielle skader 51
2.4 Sikkerhedsanvisninger til brug af ladeapparatet 51
3 Leverede dele 53
3.1 Leveringstilstand 53
4 Tekniske data 53
5 Sprøjtens dele 54
5.1 Betjenings- og funktionsdele 54
6 Opladning af batteriet og montering af sprøjten 54
6.1 Opladning af batteriet 54
6.2 Spærreventil/slangeledning/sprøjterør 55
7 Første brug 56
7.1 Påfyldning af sprøjten 56
7.2 Fastgørelse af skulderremmen og korrekt indstilling på kroppen 56
7.3 Sprøjtning 57
7.4 Anvisninger til ladetilstandsindikatoren samt til batteriet 57
7.5 Korrekt opbevaring af batteriet 58
8 Afbrydelse 58
8.1 Tømning 58
8.2 Vedligeholdelse 58
8.3 Opbevaring 59
9 Problemer med sprøjten 59
9.1 Afhjælpning af driftsfejl 59
10 Tilbehør 60
11 Bortskaffelse & juridiske forhold 60
11.1 Miljøbeskyttelse & bortskaffelse af sprøjten 60
11.2 Bortskaffelse af batteriet 60
11.3 Bortskaffelse af emballagen 61
11.4 Overensstemmelseserklæring 61

1 Generelle informationer til denne betjeningsvejledning

Denne betjeningsvejledning er del af TUKAN-sprøjten og skal altid være til rådighed i nærheden af sprøjten.

Betjeningsvejledningen giver vigtige anvisninger og informationer, som er nødvendige for sikker brug af sprøjten!

Betjeningsvejledningen skal læses fuldstændigt af alle personer, som har til opgave at betjene / anvende og vedligeholde sprøjten.

Opbevar betjeningsvejledningen, og lad den følge med sprøjten, hvis den gives videre til andre!

Alle advarsler har betydning for din personlige sikkerhed!

1.1 Advarselsinformationer

⚠ FARE

En advarselsinformation på dette faretrin markerer en mulig farlig situation, som muligvis kan føre til meget farlige kvæstelser, hvis situationen ikke undgås. Overhold anvisningerne i denne advarselsinfo, så faren for alvorlige kvæstelser og livsfare undgås.

⚠ FORSIGTIG

En advarselsinformation på dette faretrin markerer en mulig farlig situation, som kan føre til mulige kvæstelser, hvis situationen ikke undgås. Overhold anvisningerne i denne advarsels-info, så faren for kvæstelser undgås.

OBS

En advarselsinformation på dette faretrin markerer en mulig materiel skade, som kan føre til skader, hvis situationen ikke undgås.

Overhold anvisningerne i denne advarselsinformation for at undgå materielle skader.

DK

BEMÆRK!

En bemærk-information markerer ekstra informationer eller billeder, som skal gøre det lettere at betjene og forstå sprøjten.

1.2 Anvendelse efter bestemmelserne

Denne TUKAN®-sprøjte er et plantebeskyttelsesapparat, som udelukkende er beregnet til spredning af flydende plantebeskyttelsesmidler, der er godkendt af BVL (tysk myndighed for forbrugerbeskyttelse og fødevaresikkerhed).

Det er en forudsætning for korrekt brug af sprøjten, at den vedlagte driftsvejledning overholdes. Betjeningsvejledningen indeholder også drifts-, vedligeholdelses- og servicebetingelser.

Ved spredning af plantebeskyttelsesmidler skal sikkerhedsanvisningerne/beskyttelsesforholdsreglerne fra sprøjtemiddelproducenterne altid overholdes.

⚠ FORSIGTIG

Fare ved anvendelse uden for anvendelsesområdet!

Hvis sprøjten anvendes uden for anvendelsesområdet, kan det være forbundet med farer. Overhold derfor de efterfølgende sikkerhedsanvisninger:

- Brug udelukkende sprøjten til anvendelsesområdet.
- Overhold alle anvisninger og informationer i betjeningsvejledningen.

1.3 Forudsigeligt misbrug

- Spred kun de plantebeskyttelsesmidler, som er angivet af producenten.
- Af sikkerhedsgrunde må eksplosive, brændbare medier, stærkt ætsende væsker, desinfektions- og imprægneringsmidler samt stoffer over 40°C ikke spredes.

1.4 Restfarer

Denne sprøjte er i overensstemmelse med de anerkendte tekniske regler og gældende sikkerhedsbestemmelser! Alligevel kan følgende forekomme ved brug af sprøjten:

- Fare for betjeningspersonens eller andre personers liv og lemmer.
- Forringet funktion for sprøjten.
- Forringelser for andre materielle værdier.

1.5 Begrænset ansvar

Vi gør udtrykkeligt opmærksom på, at vi i henhold til loven om produktansvar ikke hæfter for skader fremkaldt af vores sprøjte, såfremt skaderne skyldes usagkyndig reparation, eller hvis der ved udskiftning af dele ikke er anvendt producentens originale dele, eller reparationen ikke er blevet udført af kundeservice eller af en autoriseret fagmand. Dette gælder også for tilbehørsdele.

DK

2 For din sikkerhed

I dette kapitel får du vigtige advarsels- og sikkerhedsanvisninger, som altid skal overholdes ved omgang med og brug af sprøjten.

2.1 Grundlæggende sikkerhedsanvisninger

Overhold de efterfølgende grundlæggende sikkerhedsanvisninger for sikker omgang med og sikker brug af sprøjten:

BEMÆRK!

- Reparationer på maskiner til hus og have må kun udføres af serviceafdelingerne. Reservedelene skal bestilles hos forhandleren. Hvis de ikke er på lager, bestiller han dem hurtigt hjem.
- Denne sprøjte er i overensstemmelse med de anerkendte tekniske regler og gældende sikkerhedsbestemmelser!
- Denne sprøjte er ikke beregnet til anvendelse af personer (inklusive børn) med begrænsede fysiske, sensoriske eller psykiske evner eller manglende erfaringer og/eller manglende viden, medmindre de er under opsyn af en person, som har ansvaret for sikkerheden eller har fået anvisninger om, hvordan sprøjten skal benyttes.
- Brug sprøjten til anvendelsesområdet!
- Sprøjteapparater og -midler skal opbevares, så børn og unge under 16 år ikke kan få adgang til dem.
- For at undgå skader på grund af anvendelse uden for anvendelsesområdetskal betjeningsvejledningen overholdes og opbevares omhyggeligt!
- Hvis sprøjten gives videre til andre personer, skal betjeningsvejledningen følge med!
- Brug kun originale TUKAN®-reserve- og tilbehørsdele til sprøjten. Brug aldrig slidte, ændrede eller defekte reserve-/ tilbehørsdele!
- Stil altid sprøjten på en plan, lige overflade.
- Bland ikke mere sprøjtevæske end nødvendigt. Hæld ikke restmængden i vasken, men fortynd den 1:10, og spred den på et beplantet område.
- Sørg for, at spærreventilen **IKKE** er gået i indgreb, før pumpen tændes (stillingen permanent drift). Spærreventilen skal lukkes, før pumpen tændes.
- Sørg for, at pumpen slukkes ved længere arbejdspauser, eller når den ikke benyttes.
- Lad aldrig pumpen køre tør, da der ellers kan opstå materielle skader på pumpen.

2.2 Sundhedsfarer

FORSIGTIG

Ved omgang med sprøjten og plantebeskyttelsesmidlerne kan der opstå farer, så personer kan komme til skade. Overhold derfor altid sikkerhedsanvisningerne/beskyttelsesforholdsreglerne fra sprøjtemiddelproducenterne samt de efterfølgende sikkerhedsanvisninger:

- Ved omgang med plantebeskyttelses- og skadedyrsbekæmpelsesmidler er det først tilladt at spise, drikke og ryge, når beskyttelsesdragten er taget af, og hænder og ansigt er rengjort omhyggeligt (skyl munden).
- Bær beskyttelsesdragt, som passer til de anvendte plantebeskyttelsesmidler.

- Ret aldrig sprøjtestrålen direkte mod personer eller dyr.
- Fyld ikke substanser, der indeholder opløsningsmidler eller olie, på.
- Af sikkerhedsgrunde må eksplosive medier, stærkt ætsende væsker, desinfektions- og imprægneringsmidler samt stoffer over 40°C ikke spredes.

- Tilstoppede dyser må ikke blæses ud med munden.
- Driftstemperaturen må ikke komme over 40°C, når solen skinner.
- Ret ikke sprøjterørenes ende mod dig selv, når de skrues af.
- Ændringer eller reparationer på sprøjten må aldrig foretages uden forudgående tilladelse fra producenten! Sikkerhedsanordninger må aldrig bypasses, ændres eller fjernes.

2.3 Fare på grund af materielle skader

OBS

Ved uhensigtsmæssig anvendelse kan der opstå materielle skader på sprøjten!

Overhold derfor de efterfølgende sikkerhedsanvisninger:

- Beskyt sprøjten mod længere tids påvirkning fra sol og frost.
- Opbevar ikke sprøjten i stalde med kvæg på grund af ammoniakdampe (fare for ridser ved messing), og fyld ikke kvælstof- og fosfatholdige opløsninger på.
- Stil altid pumpen ned ved transport.

2.4 Sikkerhedsanvisninger til brug af ladeapparatet samt batteriet

Overhold de efterfølgende sikkerhedsanvisninger for sikker omgang med og sikker brug af ladeapparatet og batteriet:

FARE

Ved arbejde med ladeapparatet og batteriet kan der opstå farer på grund af elektrisk stød og brand og eksplosioner, som muligvis kan være årsag til alvorlige kvæstelser. Overhold derfor de efterfølgende sikkerhedsanvisninger/sikkerhedsforholdsregler: For at undgå livsfarlige situationer:

- skal netspændingen være i overensstemmelse med spændingen (V~), der er angivet på ladeapparatets typeskilt!

DK

- skal ladeapparatet, ladestikket samt strømstikket være i korrekt stand.
- skal ladeapparatet udskiftes straks, hvis det er beskadiget. Brug kun batteriet sammen med det originale ladeapparat.
- skal ladeapparatet og batteriet beskyttes mod varme ogfugt.
- må ladeapparatet eller batteriet ikke dyppes ned i væske.
- må sprøjten kun anvendes med de tilhørende originale batterier.
- må ladeapparatet kun anvendes til opladning af de originale batterier.
- skal ladeapparatet og batteriet altid være lukkede.
- må ladeapparatet ikke anvendes på et brændbart underlag.
- må der ikke være let antændelige stoffer i umiddelbar nærhed under opladningen.
- må sprøjten ikke fyldes, hvis ladeapparatet er sluttet til.
- skal sprøjten stilles op under opladningen.
- må opladningen ikke foregå udendørs.
- skal batteriet beskyttes mod varme, vedvarende solpåvirkning og ild. Opbevar kun batteriet i temperaturområdet fra 0 °C til maks. +45 °C. Læg ikke batteriet på et varmeapparat.
- må batteriet aldrig bypasses med metalliske eller andre elektrisk ledende dele.
- Udsæt ikke batteriet for ekstreme betingelser som varme og stød. Der er fare for kvæstelser på grund af udløbende ætsende væske! Ved hud- eller øjenkontakt med batterisyre skal de pågældende steder straks skylles med vand, og der skal søges læge. Sørg for tilstrækkelig frisk luft, og søg læge, hvis luftveje, hud eller øjne irriteres.

3. Leverede dele

I dette kapitel får du informationer om leveringstilstanden.

3.1 Tilstand ved levering

Sprøjten leveres standardmæssigt på følgende måde:

- Polyethylenbeholder med integreret bly-gel-batteri
- Ladeapparat med strømkabel
- Spærreventil af massiv plast med integreret oliedæmpet manometer
- Sprøjterør af rustfrit stål (600mm) med 4 forskellige plastdyser (spaltedyse, Y-dobbeltkegle, lille overbrusning, stor overbrusning)
- To indstillelige skulderremme med beklædning
- Holder til sprøjterøret på beholderen
- Påfyldningssi
- 1 x betjeningsvejledning og produktinformationer

Eventuelle tilbehørsdele er vedlagt emballeret separat.

DK

4 Tekniske data

El-rygsprøjte	**type Tukan 1600E**
Maks. påfyldt mængde 5 liter:	16
Till. driftstemperatur:	+ 40°C
Tom vægt:	ca. 7,0 kg
Vægt fyldt:	ca. 23 kg
Spaltedyse	110°
Y-dobbeltkegledyse, sprøjtevinkel	90°
Overbrusning lille/stor	kun til vanding
Beholdermateriale:	Polyethylen
Pumpens materiale:	Polyethylen
Maskestørrelse for filteret i spærreventilen:	0,9 mm
Påfyldningssiens maskestørrelse:	0,5 mm
Restmængde ved vandret tømning:	50 ml
Pumpe:	Membranpumpe 12 V; 1,8 - 2,2 Ah
Ladeapparat:	Ekstern strømforsyning primær: 110-240V; 50-60Hz; sekundær: DC 12V; 1-1,2 A
Ladetid:	Første gang 8 h, alle øvrige opladninger 3-4 h
Arbejdstryk/ maks. tryk:	2,5 - 4 bar
Batteri:	12 V / 9 Ah bly-gel-batteri
Ladetilstandsindikator (LED'er):	3 grønne / 1 gul / 1 rød
Trykregulering:	indstillelig trinløs pumpehastighed på sprøjten, til justering af trykket under driften
Pumpemængde:	250 l - 400 l pr. batteriopladning; afhængigt af dysen
Lydstyrkeniveau:	< 75 dB(A)
Mål i mm:	ca. L/B/H 200 x 400 x 580
Beskyttelsesklasse:	X4

DK

5 Sprøjtens dele

5.1 Betjenings- og funktionsdele

A Låg
B Påfyldningssi
C Holder til sprøjterøret
D Polyethylenbeholder
E Tømningsåbning
F Slangetilslutning
G Ladetilstandsindikator
H Bly-gel-batteri (sidder indvendigt)
I Slange
J Spærreventil af massiv plast med integreret oliedæmpet manometer
K Sprøjterør af rustfrit stål
L Plastdyser (spaltedyse, Y-dobbeltkegle, lille/stor overbrusning)
M Ladeapparat med strømkabel og ladestik
N Pumpe-vippekontakt til Tænd/Sluk
O Ladestik
P Reguleringsdrejeknap til pumpehastighed
Q Skulderremme med beklædning (uden billede)

6 Opladning af batteriet og montering af sprøjten

6.1 Opladning af batteriet

Figur 1 - 2

BEMÆRK!

- Netspændingen skal være i overensstemmelse med spændingen (V~), der er angivet på ladeapparatets typeskilt.
- Brug udelukkende det medfølgende ladeapparat. Ladeapparatet må kun anvendes i tørre rum.
- Før første brug skal batteriet oplades. Batteriets opladningstid er ca. 8 timer ved de 3 første ladecyklusser. Alle øvrige opladninger kræver en ladetid på ca. 3 til 4 timer. Når den grønne LED på ladeapparatet lyser, betyder det, at ladetiden er slut.
- Ladeapparatet og batteriet kan varmes op under opladningen. Det er normalt og ikke tegn på en teknisk fejl.
- Det medfølgende bly-gel-batteri kan lades op når som helst uafhængigt af ladestatus. **Det skal dog undgås at aflade batteriet fuldstændigt, da det derved beskadiges.** For tidlig afbrydelse af opladningen skader ikke batteriet.

1 Slut ladeapparatets ladestik til ladebøsningen på sprøjten.

2 Sæt nu ladeapparatet i stikkontakten. Opladningen begynder.

Opladningen afsluttes automatisk, når ladeindikatoren på ladeapparatet lyser grønt. Det er ikke muligt at overoplade batteriet.

- Træk ladeapparatets stik ud af stikkontakten, når opladningen er færdig, før du tager ladestikket ud af batteriet.

DK

OBS

Ved længere tids opbevaring kan batteriet ødelægges. Overhold derfor de følgende regler, hvis sprøjten ikke skal bruges i længere tid (f.eks. i vintermånederne):

- Efter brug skal batteriet lades helt op igen. Den maksimale stilstandstid er 3 måneder, hvorefter batteriet skal lades op igen.

6.2 Spærreventil/slangeledning/sprøjterør

Figur 3 - 4

3 Sæt slangen på studsen på spærreventilen indtil modstand, og skru den godt fast med omløbermøtrikken. Skru sprøjterøret på spærreventilen.
Skru derefter den ønskede plastdyse (spaltedyse, Y-dobbeltkegle, lille/stor overbrusning på sprøjterøret.

BEMÆRK!

- Til forskellige anvendelser er der vedlagt 4 plastdyser til sprøjten. I den følgende tabel kan du finde sprøjtemængderne for dyserne samt angivelse af sprøjtevinkler og sprøjtebilleder.
Dyserne testes på laboratoriet med et dynamisk tryk på 2 eller 3 bar.

Dyse	Liter/minut Dyn. tryk - 2 bar	Liter/minut Dyn. tryk - 3 bar	Sprøjtevinkel	Sprøjtebillede	Tryk ved kontakttrin II
	2,12 l/min	2,5 l/min	ca. 90°	Overbrusning (lille)	2,2 bar
	2,26 l/min	–	ca. 70°	Overbrusning (stor)	2,0 bar
	1,43 l/min	1,72 l/min	ca. 85-90°	Hulkegledyse	3,3 bar
	1,42 l/min	1,65 l/min	ca. 95°-100°	Spaltedyse	3,7 bar

4 Skru beskyttelseskappen af slangetilslutningen **F**, og sæt slangen på tilslutningstyllen på slangetilslutningen **F**indtil anslaget, og skru fast med omløbermøtrikken.

7 Første brug

7.1 Påfyldning af sprøjten

Figur 5 - 7

16 L

DK

- Bland sprøjtemidlet separat efter producentens anvisninger og ikke i beholderen. Anvisninger til doseringsmængden fås i den følgende tabel:

Vand	Koncentration							
	0,1%	0,15%	0,2%	0,25%	0,3%	0,5%	1,0%	1,5%
1 liter	1 ml	1,5 ml	2 ml	2,5 ml	3 ml	5 ml	10 ml	15 ml
2 liter	2 ml	3 ml	4 ml	5 ml	6 ml	10 ml	20 ml	30 ml
3 liter	3 ml	4,5 ml	6 ml	7,5 ml	9 ml	15 ml	30 ml	45 ml
4 liter	4 ml	6 ml	8 ml	10 ml	12 ml	20 ml	40 ml	60 ml
5 liter	5 ml	7,5 ml	10 ml	12,5 ml	15 ml	25 ml	50 ml	75 ml
10 liter	10 ml	15 ml	20 ml	25 ml	30 ml	50 ml	100 ml	150 ml

BEMÆRK!

- Hæld først halvdelen af vandet i, hæld derefter sprøjtemidlet i og derefter den anden halvdel af vandet.
- Kontrollér før påfyldningen, om tømningsåbningen **E** er lukket.

5 - 6 Tag beholderens låg **A** af, og fyld sprøjten gennem påfyldningssien **B**.
Luk beholderen igen med låget.

FORSIGTIG

- Maks. påfyldt mængde (se de tekniske data), overhold sikkerhedsbestemmelserne, og brug de tilladte arbejdsstoffer.
- Kontrollér den påfyldte mængde.
- Overhold informationerne fra sprøjtemiddelproducenten!

7 Fastgør sprøjterøret **K** i holderen til sprøjterøret **C**.

7.2 Fastgørelse af skulderremmen og korrekt indstilling på kroppen

Figur 8

Sprøjten er udstyret med to beklædte skulderremme, som kan indstilles i længden.

For at sikre optimal fordeling af lasten så man ikke bliver træt under arbejdet, skal sprøjten bæres så tæt på kroppen som muligt og parallelt med rygsøjlen.

8 Fastgør skulderremmen nederst på de venstre og højre udvendige knapper til bæreremmen som vist på billedet, og sæt sprøjten på ryggen.
Bind bæreremmene fast, når de sidder på skulderen, ved at trække i de nederste flapper.
Bæreremmene kan forlænges eller forkortes ved at trække i spænderne.

7.3 Sprøjtning
Figur 9 - 11

9 Fjern beskyttelseskappen, og stil sprøjten på **pos. II** med pumpe-vippekontakten **N**. Derved fyldes sprøjteledningen med sprøjtemiddel, og driftstrykket, som kræves til sprøjtning, opbygges. Ved at trykke aktiveringsstangen ned på spærreventilen **J** udløses sprøjteforløbet. Når aktiveringsstangens slippes, afbrydes sprøjtningen omgående. Pumpens hastighed kan ikke reguleres, når pumpe-vippekontakten **N** står på **pos. II**.

10 Sprøjtetrykket kan reguleres, ved at pumpe-vippekontakten **N** stilles på **pos. I**. Ved at indstille reguleringsdrejeknappen **P** efter pumpens hastighed påvirkes sprøjtetrykket på dysen. Det kan aflæses på manometeret. Det optimale sprøjtetryk er afhængigt af den anvendte dyse. Det ligger mellem 2,0 og 3,0 bar.
Dysens optimale afstand til objektet ved sprøjtning er 40-50 cm.

DK

⚠ FORSIGTIG

11 Hold øje med vindretningen! Sprøjt ikke mod vinden. Vær opmærksom på ensartet fordeling ved sprøjtning.

7.4 Anvisninger til ladetilstandsindikatoren samt til batteriet
Figur 12

Sprøjten er udstyret med en ladetilstandsindikator **G**, som hele tiden viser, hvor meget strøm der er tilbage på batteriet. Ladetilstandsindikatoren **G** består af 5 visninger [3 x LED grøn], [1 x LED gul], [1 x LED rød].

3 x LED grøn
Batteri fuldt

2 x LED grøn
Batterikapacitet tilstrækkeligt

1 x LED grøn
Batterikapacitet lavt, oplad snart batteriet

1 x LED gul
Oplad batteriet

1 x LED rød
Oplad straks batteriet

- Så snart du bemærker, at driftstrykket på 2 bar ikke længere opnås under sprøjtningen, eller den gule LED lyser, skal batteriet oplades.

12 Hvis den røde LED lyser, udsender apparatet samtidig en advarselstone. Den gør opmærksom på, at pumpen **STRAKS** skal slukkes, og batteriet mindst skal oplades i 3 timer (se også kapitlet „Opladning af batteriet“).

OBS

Det skal dog undgås at aflade batteriet fuldstændigt, da det derved beskadiges.

DK

7.5 Korrekt opbevaring af sprøjten

Overhold uden undtagelse „sikkerhedsanvisningerne ved anvendelse af ladeapparatet og batteriet „ i kapitlet „Vigtige sikkerhedsanvisninger“.

OBS

Batteriet bør ikke opbevares uopladet. Selvafladningen er ganske vist lav, men batteriet kan ødelægges ved længere opbevaring, hvis det er tomt. Følg derfor følgende anvisninger, hvis du ikke bruger sprøjten i længere tid (f.eks. i vintermånederne):

- Opbevar batteriet i opladet tilstand.
- Opbevar batteriet på et tørt, højtliggende, lukket, frostfrit sted ved en temperatur mellem 0 °C og + 45 °C . Ved en opbevaringstemperatur på +15 °C er selvafladning og kemisk ældning lavest. Undgå direkte solpåvirkning.
- Hvis batteriet ikke bruges i 3 måneder, skal det oplades igen.

8 Afbrydelse

8.1 Tømning

Figur 13 - 14

13 Hæld ikke restmængden i vasken, men fortynd den 1:10, og spred den på et beplantet område.

14 Rengør sprøjten og slangesystemet grundig med vand efter brug (skyl ud flere gange), tænd for pumpen flere gange, og træk i aktiveringsstangen på spærreventilen. Saml restmængden sammen, og spred den på beplantningen fortyndet 1:10 som beskrevet tidligere. Lad sprøjten være åben, mens den tørrer, og hæng den så vidt muligt med åbningen nedad.

8.2 Vedligeholdelse

Rengøring af sirøret i spærreventilen

⚠ FORSIGTIG

Ved rengøring af sirøret kan der opstå farer, som kan udgøre en risiko for betjeningspersonen. Bær beskyttelseshandsker og evt. beskyttelsesdragt.

- Sluk for sprøjten.
- Gør slangeledningen helt trykløs ved at trække i aktiveringsstangen på spærreventilen, når sprøjten er tom, og spred en evt. restmængde i systemet på et beplantet område.
- Tætningsringen i beholderens låg og alle andre bevægelige dele skal regelmæssigt smøres ind i harpiks- og syrefrit fedt.
- Brug kun originale reservedele ved reparationer.
- Lad kun servicestationerne udføre reparationer.

- Skru slangeforskruningen af spærreventilen, og tag slangestudsen med sien ud af spærreventilen. Skru sirøret ud af slangeforskruningen, og rengør den grundigt med vand. Montér i omvendt rækkefølge efter rengøringen. Stram alle skrueforbindelser, så de sidder fast.

Dysekontrol

Dyser slides eller stoppes til. Kontrollér følgende mindst hver anden måned:

- Hæld vand i sprøjten, og sprøjt 1 minut ned i en beholder med et tryk på 2 bar.
- Vej den udsprøjtede vandmængde, og sammenlign værdien med værdien, der er angivet i den øverste tabel.
- Maks. afvigelse +/- 10 %
- Afvigelse > -10 %: Rengøring af dysen / rengøring af filteret
- Afvigelse > +10 %: Udskiftning af dysen

DK

8.3 Opbevaring

Figur 15

⚠ FORSIGTIG

- Sluk for sprøjten.
- Ved omgang med sprøjten og plantebeskyttelsesmidlerne kan der opstå farer, så personer kan komme til skade. Opbevar derfor sprøjten og plantebeskyttelsesmidlerne uden for børns rækkevidde.

Tøm og rengør sprøjten som angivet i kapitlerne **Tømning** og **Vedligeholdelse**.

15 Løsn beholderens låg – sæt sprøjteröret på holderen – sæt beskyttelseskappen på – opbevar sprøjten trykløst og frostfrit.

9 Problemer med sprøjten

9.1 Afhjælpning af driftsfejl

Fejl	Årsag	Afhjælpning
Apparatet er utæt ved slangeforskruningen	Slangeledningen er løs	Stram omløbermøtrikken, og udfør trykkontrol med vand
Dysens sprøjtebillede ikke i orden	Dysen er delvist tilstoppet	Rengør filteret eller dysen
Batteriet kan ikke lades op	Ladestikket eller kontaktbøsningen snavset	Rengør kontakterne, tag ladestikket eller kontaktbøsningen ud flere gange, og sæt dem derefter ind igen
	Batteri / ladeapparat defekt	Udskift batteriet / ladeapparatet. Brug kun originalt tilbehør fra producenten
Pumpen hakker	Mediets gennemstrømningshastighed for høj	Foretag ændring af indstillingen ved at indstille reguleringsknappen **P**, eller få et specialværksted til at indstille pumpen

10 Tilbehør

Teleskopsprøjterør:	art.-nr. 728818.0000
Sprøjteskærm:	art.-nr. 728819.0000

DK

11 Bortskaffelse & juridiske forhold

11.1 Miljøbeskyttelse & bortskaffelse af sprøjten

Dette symbol på produktet, betjeningsvejledningen eller emballagen henviser til, at dette produkt ikke må bortskaffes med det normale husholdningsaffald, når dets levetid er slut.

Produktet skal afleveres på en genbrugsplads til genbrug. Materialerne kan genanvendes i henhold til deres mærkning. Ved at aflevere den gamle sprøjte til genbrug, genbrug af materialer eller andre former for genbrug yder du et vigtigt bidrag til beskyttelse af vores miljø.

- Før bortskaffelse skal batteriet fjernes.

BEMÆRK!

- Bed kommunen om oplysninger om det nærmeste bortskaffelsessted.
- Tøm sprøjten før bortskaffelse, og gør den ubrugelig.

11.2 Bortskaffelse af batterier

Som forbruger er du efter loven forpligtet til at bortskaffe batterier og genopladelige batterier som særligt affald.

FARE

Fare for kvæstelser på grund af defekte, utætte batterier! Det anvendte batteri indeholder substanser, som kan forårsage læsioner ved hudkontakt eller indånding. Hvis der sidder et udløbet batteri i sprøjten, må du kun tage det ud med gummihandsker på, og derefter skal det afleveres til korrekt destruktion i en lukket beholder.

- Det indsatte bly-gel-batteri skal bortskaffes separat fra sprøjtens øvrige dele.

For bortskaffelse er der følgende muligheder:

- hos forhandleren
- hos en returneringsstation, som er mærket med GRS-tegn
- i en container til særligt affald, som er opstillet af kommunen

Du kan få yderligere anvisninger til bortskaffelse hos den kommunale administration.

11.3 Bortskaffelse af emballagen

Emballagematerialerne er valgt ud fra miljømæssigt forsvarlige og tekniske synspunkter og kan derfor genanvendes. Returnering af emballagen til materialekredsløbet sparer råstoffer og reducerer affaldsmængden.
Bortskaf emballagematerialer, som ikke behøves længere, efter de lokalt gældende forskrifter.

11.4 Overensstemmelseserklæring

TUKAN®
Därmannsbusch 7, D-58456 Witten

Hermed bekræfter vi, at el-rygsprøjten: af typen Tukan 1600E,
art.-nr. 000012.0000 er i overensstemmelse med direktiverne:

EMC: EN 55014-1:2006+A1:2009+A2:2011
EN 55014-2:1997+A1:2001+A2:2008
EN 61000-3-2:2006+A1:2009+A2:2009
EN 61000-3-3:2008

DIN EN 60335-1, DIN EN 60335-2-29, DIN EN 19932-1, DIN EN 19932-2, direktiv 2006/42/EF.

Witten, 24.10.2014

Dr. Andreas Mesch, teknisk leder

RU

ОГЛАВЛЕНИЕ

1 Общая информация о данной инструкции по эксплуатации 62
1.1 Предупредительные указания 62
1.2 Надлежащее применение 63
1.3 Предвидимое злоупотребление 63
1.4 Прочие опасности 63
1.5 Ограничение ответственности 64
2 Для Вашей безопасности 64
2.1 Принципиальные указания по технике безопасности 64
2.2 Опасности для здоровья 65
2.3 Опасность в результате материального ущерба 65
2.4 Указания по технике безопасности при обращении с зарядным устройством 66
3 Объем поставки 67
3.1 Состояние при поставке 67
4 Технические характеристики 67
5 Элементы аппарата 68
5.1 Органы управления и функциональные детали 68
6 Зарядка аккумулятора и монтаж аппарата 68
6.1 Зарядка аккумулятора 68
6.2 Быстродействующий клапан/шлангопровод/распыливающая труба . . 69
7 Ввод в эксплуатацию 70
7.1 Заполнение аппарата 70
7.2 Защелкивание плечевых ремней и их правильная регулировка на теле 70
7.3 Распыление 71
7.4 Указания по индикатору степени заряженности и по аккумулятору . . . 71
7.5 Правильное хранение аккумулятора 72
8 Вывод из эксплуатации 72
8.1 Опорожнение 72
8.2 Техническое обслуживание 72
8.3 Хранение 73
9 Проблемы с аппаратом 73
9.1 Устранение неполадок в работе 73
10 Принадлежности 74
11 Утилизация и правовые вопросы 74
11.1 Защита окружающей среды и утилизация аппарата 74
11.2 Утилизация аккумулятора 74
11.3 Утилизация упаковки 75
11.4 Заявление о соответствии 75

1 Общая информация о данной инструкции по эксплуатации

Данная инструкция по эксплуатации является составной частью аппарата TUKAN и должна постоянно находиться у аппарата или рядом с ним.

В инструкции по эксплуатации содержатся важные указания и сведения, необходимые для безопасного пользования аппаратом!

Инструкцию по эксплуатации должно полностью прочитать каждое лицо, которому поручены обращение/пользование/техобслуживание аппарата.

Хранить инструкцию по эксплуатации и передать ее последующему владельцу!

Все предупредительные указания всегда служат и Вашей личной безопасности!

1.1 Предупредительные указания

⚠ ОПАСНОСТЬ

Предупредительное указание этой степени опасности обозначает угрожающую опасную ситуацию, которая, если ее не избежать, может привести к тяжелейшим травмам. Во избежание опасности для жизни или тяжелейших травм следуйте инструкциям, связанным с данным предупредительным указанием.

⚠ ОСТОРОЖНО

Предупредительное указание этой степени опасности обозначает возможную опасную ситуацию, которая, если ее не избежать, может привести к травмированию. Во избежание опасности травмирования следуйте инструкциям, связанным с данным предупредительным указанием.

ВНИМАНИЕ

Предупредительное указание этой степени опасности обозначает возможный материальный ущерб, который, если его не избежать, может причинить и иной ущерб.

Во избежание материального ущерба следуйте инструкциям, связанным с данным предупредительным указанием.

RU

УКАЗАНИЕ!

Указание обозначает дополнительные сведения или иллюстрации, облегчающие Вам обращение с аппаратом и его понимание.

1.2 Надлежащее применение

Данный аппарат TUKAN® представляет собой аппарат для защиты растений, предназначенный исключительно для внесения жидких средств защиты растений, допущенных Федеральным ведомством по защите прав потребителей и гарантии чистоты пищевых продуктов (BVL).

Соблюдение прилагаемой инструкции по эксплуатации является предпосылкой к надлежащему применению аппарата. В инструкцию по эксплуатации включены также условия эксплуатации, технического обслуживания и ухода.

При распылении средств защиты растений обязательно соблюдайте указания по технике безопасности и принимайте меры защиты, установленные производителем распыляемого материала.

⚠ ОСТОРОЖНО

Опасность в результате ненадлежащего применения!

При ненадлежащем применении аппарат может стать источником опасности. Поэтому соблюдайте следующие указания по безопасности:

- Используйте аппарат исключительно в соответствии с назначением.
- Соблюдайте все указания и принимайте во внимание все сведения, содержащиеся в инструкции по эксплуатации.

1.3 Предвидимое злоупотребление

- Распылять разрешается только средства защиты растений, указанные изготовителем.
- По соображениям безопасности запрещается разбрызгивать взрывоопасные, горючие среды, едкие жидкости, дезинфицирующие и пропитывающие средства, а также вещества, температура которых превышает 40°C.

1.4 Прочие опасности

Данный аппарат отвечает общепризнанным технологическим правилам и соответствующим положениям техники безопасности! Несмотря на это, при пользовании аппаратом могут возникнуть:

- опасность для здоровья и жизни оператора или других лиц;
- повреждения аппарата;
- повреждения иного имущества.

1.5 Ограничение ответственности

Мы особо указываем на то, что в соответствии с законом об ответственности за продукцию мы не отвечаем за вызванный нашим аппаратом ущерб, если он возник в результате несоблюдения инструкции по эксплуатации, применения не по назначению, ненадлежащего ремонта или если при замене деталей использовались не оригинальные детали, а ремонт проведен не сервисной службой или авторизованным специалистом. Это относится и к принадлежностям.

RU

2 Для Вашей безопасности

В этом разделе Вы получите важные предупредительные указания и указания по технике безопасности, которые Вы должны в обязательном порядке соблюдать при обращении с аппаратом и его применении.

2.1 Принципиальные указания по технике безопасности

Соблюдайте следующие принципиальные указания по технике безопасности, которые обеспечат безопасное обращение с аппаратом, а также его безопасное применение:

УКАЗАНИЕ!

- Ремонт аппаратов для дома и сада производится только сервисными отделами. Запчасти Вам следует заказывать у Вашего дилера. Если запчастей у него не окажется в запасе, он приобретет их в минимальные сроки.
- Данный аппарат отвечает общепризнанным технологическим правилам, а также соответствующим положениям техники безопасности!
- Данный аппарат не предназначен для применения лицами (включая детей) с ограниченными физическими, сенсорными или умственными способностями или лицами, у которых отсутствуют опыт и/или знания, кроме тех случаев, когда их контролирует ответственное за их безопасность лицо или когда они получили от этого лица указания относительно способа применения аппарата.
- Используйте аппарат в соответствии с назначением!
- Распылители и распыляемые материалы хранить в месте, недоступном для детей и подростков в возрасте младше 16 лет.
- Во избежание повреждений, ущерба и опасностей в результате ненадлежащего применения Вы должны соблюдать инструкцию по эксплуатации и тщательно хранить ее!
- При передаче аппарата другим лицам следует также передавать инструкцию по эксплуатации!
- Используйте для аппарата только оригинальные запчасти и принадлежности TUKAN®! Ни в коем случае не используйте изношенные, измененные или дефектные запчасти/принадлежности!
- Всегда устанавливайте аппарат на ровную, прямую поверхность.
- Приготавливать рабочий раствор только в нужном количестве. Остаток не выливать в раковину, а разбавлять в соотношении 1:10 и разбрызгивать на культуру.
- Обращайте внимание на то, чтобы перед включением насоса **НЕ** защелкнуть быстродействующий клапан (положение „непрерывная эксплуатация“). Быстродействующий клапан должен быть закрыт перед включением насоса.
- Убедитесь в том, что в случае длительных перерывов в работе или неиспользования насос отключен.
- Ни в коем случае не давать насосу работать всухую, так как это может привести к повреждению аппарата.

2.2 Опасности для здоровья

⚠ ОСТОРОЖНО

При обращении с аппаратом, а также со средствами защиты растений могут возникать опасности, которые, возможно, повредят Вашему здоровью. Поэтому обязательно соблюдайте указания по технике безопасности и принимайте меры защиты, установленные производителем распыляемого материала, а также следующие указания по технике безопасности:

- При обращении со средствами защиты растений и ядохимикатами принимать пищу, пить и курить разрешается только после снятия спецодежды и тщательной очистки рук и лица (прополоскать полость рта).
- В зависимости от используемых средств защиты растений работать в спецодежде.

- Ни в коем случае не направлять распыленную струю на людей или животных.
- Не заливать вещества, содержащие растворитель или масло.

- По соображениям безопасности запрещается разбрызгивать взрывоопасные среды, едкие жидкости, дезинфицирующие и пропитывающие средства, а также вещества, температура которых превышает 40°C.

- Запрещается продувать засорившиеся сопла ртом.
- Рабочая температура при воздействии солнечных лучей не должна превышать 40°C.
- При отвинчивании распыливающих труб не направлять конец на себя.
- Категорически запрещается производить изменения или ремонт аппарата без согласия изготовителя! Ни в коем случае нельзя перемыкать, изменять или удалять предохранительные приспособления.

2.3 Опасность в результате материального ущерба

ВНИМАНИЕ

При ненадлежащем применении аппарата возможен материальный ущерб (повреждение аппарата)!

Поэтому соблюдайте следующие указания по безопасности:

- Предохранять аппарат от длительного воздействия солнечных лучей и замерзания.
- Из-за паров аммиака (опасность образования трещин в латуни) нельзя хранить аппарат в животноводческих помещениях, не заполнять аппарат растворами, содержащими азот и фосфат.
- При транспортировке всегда отключайте насос.

2.4 Указания по технике безопасности при обращении с зарядным устройством и аккумулятором

Соблюдайте следующие указания по технике безопасности, которые обеспечат безопасное обращение с аппаратом, а также безопасное применение зарядного устройства и аккумулятора:

RU

⚠ ОПАСНОСТЬ

При обращении с зарядным устройством и аккумулятором существует опасность поражения электрическим током, а также опасность возникновения пожара или взрыва, в результате которых Вы можете быть тяжело травмированы. Поэтому обязательно соблюдайте следующие указания по безопасности / принимайте меры защиты: Во избежание опасных для жизни ситуаций:

- напряжение сети должно соответствовать указанию напряжения (V~) на фирменной табличке зарядного устройства!
- перед каждым использованием зарядное устройство, зарядный штепсель и вилка сетевого кабеля должны быть в надлежащем состоянии.
- поврежденное зарядное устройство подлежит немедленной замене. Использовать аккумулятор только с оригинальным зарядным устройством.
- защищать зарядное устройство и аккумулятор от жары и влаги.
- запрещено погружать зарядное устройство и аккумулятор в жидкость.
- разрешается эксплуатировать аппарат только с прилагаемыми оригинальными аккумуляторами.
- использовать зарядное устройство только для зарядки оригинальных аккумуляторов.
- зарядное устройство и аккумулятор должны оставаться в неоткрытом состоянии.
- запрещено эксплуатировать зарядное устройство на горючем основании.
- во время процесса зарядки в непосредственной близости не должны находиться легковоспламеняющиеся вещества.
- запрещено заправлять аппарат при подключенном зарядном устройстве.
- во время процесса зарядки аппарат должен стоять.
- запрещено осуществлять процесс зарядки на открытом воздухе.
- необходимо защищать аккумулятор от жары, длительного воздействия солнца и огня. Храните аккумулятор только в диапазоне температур от 0 °C до макс. +45 °C. Не кладите аккумулятор на отопительный прибор.
- ни в коем случае не перемыкать аккумулятор металлическими или прочими проводящими электричество деталями.
- не подвергать аккумулятор воздействию экстремальных условий, таких как тепло и удары. Существует опасность получения травм в результате вытекания едкой жидкости! При попадании рабочей кислоты аккумулятора на кожу или в глаза немедленно промыть поврежденные участки большим количеством воды и обратиться к врачу. При раздражении дыхательных путей, кожи или глаз обеспечьте достаточный приток свежего воздуха и обратитесь к врачу.

3 Объем поставки

В этом разделе Вы получите информацию о состоянии при поставке.

3.1 Состояние при поставке

Аппарат стандартно поставляется в следующей комплектации:
- Полиэтиленовый резервуар со встроенным свинцово-кислотным аккумулятором
- Зарядное устройство с сетевым кабелем
- Полнопластиковый быстродействующий клапан со встроенным манометром с масляной амортизацией
- Распыливающая труба из высококачественной стали (600 мм) с 4 различными пластмассовыми соплами (плоская струя, Y-образный двойной конус, маленький душ, большой душ)
- Два регулируемых плечевых ремня с упругой подкладкой
- Базирующий элемент для разбрызгивающей трубы на резервуаре
- Заливная сетка
- 1 инструкция по эксплуатации и информация о продукте

Возможные принадлежности прилагаются в отдельной упаковке.

4 Технические характеристики

Ранцевый электрический опрыскиватель	**Тип Tukan 1600E**
Макс. объем заправки в литрах:	16
Доп. рабочая температура:	+ 40°C
Вес в порожнем состоянии:	ок. 7,0 кг
Вес в наполненном состоянии:	ок. 23 кг
Плоскоструйное сопло	110°
Сопло с Y-образным двойным конусом, угол распыления	90°
Маленький/большой душ угол распыления	Только для полива 85°
Материал резервуара:	Полиэтилен
Материал насоса:	Полиэтилен
Размер ячеек фильтра в быстродействующем клапане:	0,9 мм
Размер ячеек заливной сетки:	0,5 мм
Остаточное количество при горизонтальном опорожнении:	50 мл
Насос:	Мембранный насос 12 В; 1,8 - 2,2 Ач
Зарядное устройство:	Внешний блок питания, первичная сторона: 110-240 В; 50-60 Гц; на вторичная сторона: пост. ток 12 В; 1-1,2 А
Время зарядки:	В первый раз - 8 ч, все последующие зарядки-3-4 ч
Рабочее давление / макс. давление:	2,5 - 4 бар
Аккумулятор:	Свинцово-кислотный, 12 В / 9 Ач
Индикатор степени заряженности аккумулятора (светодиоды):	3 зеленых / 1 желтый / 1 красный
Регулирование давления:	Плавное регулирование частоты оборотов насоса на аппарате, для регулировки давления во время эксплуатации
Подача:	250 л - 400 л на один заряд аккумулятора; в зависимости от сопла
Уровень звукового давления:	< 75 дБ (А)
Размеры в мм:	Ок. Д/Ш/В 200 x 400 x 580
Класс защиты:	X4

RU

5 Элементы аппарата

5.1 Органы управления и функциональные детали

A Крышка
B Заливная сетка
C Крепление распыливающей трубы
D Полиэтиленовый резервуар
E Сливное отверстие
F Место присоединения шланга
G Индикатор степени заряженности аккумулятора
H Свинцово-кислотный аккумулятор (внутри)
I Шланг
J Полнопластиковый быстродействующий клапан со встроенным манометром с масляной амортизацией
K Распыливающая труба из высококачественной стали
L Пластмассовые сопла (плоская струя, Y-образный двойной конус, маленький душ, большой душ)
M Зарядное устройство с сетевым кабелем и зарядным штепселем
N Тумблерный выключатель насоса вкл./выкл.
O Зарядное гнездо
P Ручка регулировки частоты оборотов насоса
Q Плечевые ремни с мягкой подкладкой (без рисунка)

6 Зарядка аккумулятора и монтаж аппарата

6.1 Зарядка аккумулятора

Рисунки 1 - 2

УКАЗАНИЕ!

- Напряжение сети должно соответствовать указанию напряжения (V~) на фирменной табличке зарядного устройства.
- Используйте исключительно прилагаемое зарядное устройство. Эксплуатировать зарядное устройство разрешается только в сухих помещениях.
- Перед первым вводом в эксплуатацию необходимо зарядить аккумулятор. Время зарядки аккумулятора во время первых 3 циклов зарядки составляет ок. 8 часов. Для всех последующих зарядок требуется примерно от 3 до 4 часов времени зарядки. Об окончании времени зарядки сигнализирует загорание зеленого светодиода на зарядном устройстве.
- Во время зарядки зарядное устройство и аккумулятор могут нагреваться. Это нормально и не указывает на какой-либо технический дефект.
- Прилагаемый свинцово-кислотный аккумулятор можно заряжать в любое время, независимо от степени зарядки. **Однако необходимо обязательно избегать полной разрядки аккумулятора, так как это вредит аккумулятору.** Преждевременное прерывание процесса зарядки аккумулятору не вредит.

1 Соедините зарядный штепсель зарядного устройства с зарядным гнездом аппарата.

2 После этого включите зарядное устройство в розетку. Процесс зарядки начнется.

Процесс зарядки автоматически завершается, когда на зарядном устройстве загорается индикатор зарядки. Перезарядка аккумулятора невозможна.

- После завершения процесса зарядки сначала выньте штекер зарядного устройства из розетки, а затем зарядный штепсель из аккумулятора.

ВНИМАНИЕ

При длительном хранении аккумулятор может повредиться. Поэтому соблюдайте следующие указания при длительном неиспользовании (например, в зимние месяцы):

- После каждого использования необходимо вновь полностью зарядить аккумулятор. Макс. время простоя составляет 3 месяца, после этого необходимо вновь зарядить аккумулятор.

6.2 Быстродействующий клапан/шлангопровод/распыливающая труба

Рисунки 3 - 4

3 Надвинуть шланг до упора на соединительную насадку быстродействующего клапана и свинтить их накидной гайкой. Прикрутить распыливающую трубу к быстродействующему клапану.
После этого взять необходимое пластмассовое сопло (плоская струя, Y-образный двойной конус, маленький душ, большой душ и навинтить на распыливающую трубу.

УКАЗАНИЕ!

- Для различных целей применения к аппарату прилагаются 4 разные пластмассовые сопла. В следующей таблице Вы найдете количество внесения для каждого сопла, а также информацию об углах разбрызгивания и формах струи. Сопла прошли тестирование в лаборатории при использовании динамического давления 2 или 3 бар.

Сопло	Литров/минуту Динамическое давление – 2 бар	Литров/минуту Динамическое давление – 3 бар	Угол разбрызгивания	Форма струи	Давление в положении II
	2,12 л/мин	2,5 л/мин	ок. 90°	Душ (маленький)	2,2 бар
	2,26 л/мин	–	ок. 70°	Душ (большой)	2,0 бар
	1,43 л/мин	1,72 л/мин	ок. 85-90°	Пустой конус	3,3 бар
	1,42 л/мин	1,65 л/мин	ок. 95°-100°	Плоская струя	3,7 бар

4 Открутить защитный колпачок с места присоединения шланга **F**, надвинуть шланг до упора на соединительную насадку места присоединения шланга **F** и плотно свинтить их накидной гайкой.

7 Ввод в эксплуатацию

7.1 Заполнение аппарата
Рисунки 5 - 7

16 L

RU

- Средства для опрыскивания приготавливать отдельно в соответствии с данными производителя и не смешивать в резервуаре. Указания по объемам дозирования содержатся в следующей таблице:

Вода	Концентрация							
	0,1%	0,15%	0,2%	0,25%	0,3%	0,5%	1,0%	1,5%
1 литр	1 мл	1,5 мл	2 мл	2,5 мл	3 мл	5 мл	10 мл	15 мл
2 литра	2 мл	3 мл	4 мл	5 мл	6 мл	10 мл	20 мл	30 мл
3 литра	3 мл	4,5 мл	6 мл	7,5 мл	9 мл	15 мл	30 мл	45 мл
4 литра	4 мл	6 мл	8 мл	10 мл	12 мл	20 мл	40 мл	60 мл
5 литров	5 мл	7,5 мл	10 мл	12,5 мл	15 мл	25 мл	50 мл	75 мл
10 литров	10 мл	15 мл	20 мл	25 мл	30 мл	50 мл	100 мл	150 мл

УКАЗАНИЕ!

- Сначала залить половину воды, затем залить средство, после этого залить вторую половину воды.
- Перед заполнением проверьте, перекрыто ли сливное отверстие **E**.

5 - 6 Снять крышку резервуара **A** и заполнить аппарат через заливную сетку **B**. Закрыть резервуар крышкой.

ОСТОРОЖНО

- Учесть максимальный объем заправки (см. „Технические характеристики“), положения техники безопасности и допустимые рабочие среды.
- Проверить объем заправки.
- Принять во внимание сведения производителя распыляемого материала!

7 Закрепить распыливающую трубу **K** в креплении распыливающей трубы **C**.

7.2 Защелкивание плечевых ремней и их правильная регулировка на теле
Рисунок 8

Ваш аппарат оснащен двумя плечевыми ремнями с мягкой подкладкой, которые можно регулировать по длине.

Для оптимального распределения нагрузки и работы без утомления аппарат следует носить как можно ближе к телу и параллельно позвоночнику.

8 Закрепить плечевые ремни внизу, как показано на рисунке, левой и правой наружными кнопками подвесных ремней и надеть аппарат на спину.
После надевания закрепить подвесные ремни, затянув нижние тяги. Потянув застежки ремня, можно удлинять или укорачивать подвесные ремни.

7.3 Распыление

Рисунки 9 - 11

9 Снять защитный колпачок и включить аппарат в **пол. II** с помощью тумблерного выключателя насоса **N**. За счет этого распыливающий шланг заполнится распыляемым материалом и будет достигнуто необходимое для распыления полное рабочее давление. Процесс разбрызгивания инициируется нажатием рычага управления на быстродействующем клапане **J**. Немедленное прерывание осуществляется путем отпускания рычага управления. Частоту оборотов насоса нельзя регулировать в **пол. II** тумблерного выключателя насоса **N**.

10 Давление распыления можно регулировать, переключив тумблерный выключатель насоса **N** в **пол. I**. Путем изменения положения ручки регулировки **P** частоты оборотов насоса осуществляется регулировка давления распыления в сопле. Его можно считать по манометру. Оптимальное давление распыления зависит от используемого сопла. Оно составляет от 2,0 до 3,0 бар.
Оптимальное расстояние между соплом и объектом при распылении составляет 40-50 см.

⚠ ОСТОРОЖНО

11 Принять во внимание направление ветра! Не производить распыление против ветра. При распылении следить за равномерностью смачивания объектов.

7.4 Указания по индикатору степени заряженности и по аккумулятору

Рисунок 12

Ваш аппарат оснащен индикатором степени заряженности аккумулятора **G**, который Вам в любой момент времени показывает оставшуюся емкость аккумулятора. Индикатор степени заряженности аккумулятора **G** состоит из 5 светодиодов [3 зеленых светодиодов], [1 желтого светодиода], [1 красного светодиода].

3 зеленых светодиода
Аккумулятор полный

2 зеленых светодиода
Емкость аккумулятора еще достаточная

1 зеленый светодиод
Емкость аккумулятора маленькая, скоро потребуется зарядка

1 желтый светодиод
Зарядить аккумулятор

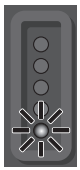

1 красный светодиод
Немедленно зарядить аккумулятор

- Как только во время распыления Вы заметите, что рабочее давление не достигает 2 бар или горит желтый светодиод, необходимо зарядить аккумулятор.

12 При загорании красного светодиода аппарат одновременно издает предупредительный сигнал. Это указывает на то, что необходимо **НЕМЕДЛЕННО** выключить насос и заряжать аккумулятор не менее 3 часов (см. также раздел „Зарядка аккумулятора“).

ВНИМАНИЕ

Однако необходимо обязательно избегать полной разрядки аккумулятора, так как это вредит аккумулятору.

RU

7.5 Правильное хранение распылителя

Обязательно соблюдайте также „Указания по технике безопасности при обращении с зарядным устройством и аккумулятором“ в разделе „Важные указания по технике безопасности“.

ВНИМАНИЕ

Нельзя хранить разряженный аккумулятор. Несмотря на то, что саморазряжение аккумулятора происходит медленно, при длительном хранении пустой аккумулятор может повредиться. Поэтому соблюдайте следующие указания при длительном неиспользовании (например, в зимние месяцы):

- Храните аккумулятор в заряженном состоянии.
- Храните аккумулятор в сухом, расположенном высоко, закрытом, не подверженном воздействию мороза месте при температуре от 0 °C до + 45 °C . При температуре хранения +15 °C саморазряжение и химическое старение минимальны. Избегайте воздействия прямых солнечных лучей.
- При неиспользовании аккумулятора более 3 месяцев, подзарядите аккумулятор.

8 Вывод из эксплуатации

8.1 Опорожнение

Рисунки 13 - 14

13 Остаток не выливать в раковину, а разбавлять в соотношении 1:10 и разбрызгивать на культуру.

14 После каждого использования тщательно очищать аппарат и шланговую систему водой (несколько раз промыть), при этом несколько раз включить насос и нажать рычаг управления на быстродействующем клапане. Собрать остаток и, как описано выше, разбавить в соотношении 1:10 и разбрызгать на культуру. Аппарат высушить в открытом состоянии, по возможности, подвешенным отверстием вниз.

8.2 Техническое обслуживание

Очистка трубки сита в быстродействующем клапане

⚠ ОСТОРОЖНО

При очистке трубки сита могут возникать опасности, которые, возможно, повредят Вашему здоровью. Работайте в защитных перчатках и, при необходимости, в спецодежде.

- Выключите аппарат.
- Поэтому полностью сбросьте давление в шлангопроводе, нажав рычаг управления на быстродействующем клапане также и при порожнем аппарате и разбрызгав возможно оставшуюся в системе жидкость на культуру.
- Уплотнительное кольцо в крышке резервуара и все другие подвижные детали регулярно смазывать консистентной смазкой, не содержащей смолу и кислоту.
- При проведении ремонтных работ использовать только оригинальные запчасти.
- Ремонтные работы должны выполнять только станции технического обслуживания.

- Отвинтить винтовое соединение шланга от быстродействующего клапана и извлечь с ситом из быстродействующего клапана. Вывинтить трубку сита из винтового соединения шланга и тщательно очистить водой. После очистки произвести монтаж в обратной последовательности. Вручную затянуть все винтовые соединения.

Проверка сопла

Сопла изнашиваются или забиваются. Не реже один раз в два месяца проверять следующее:

- Заполнить аппарат водой и произвести распыление в емкость в течение 1 минуты при давлении 2 бар.
- Взвесить распыленное количество воды и сравнить значение со значением, указанным в таблице выше.
- Макс. отклонение +/- 10 %
- Отклонение > -10 %: Очистить сопло / очистить фильтр
- Отклонение > +10 %: Заменить сопло

8.3 Хранение

Рисунок 15

⚠ ОСТОРОЖНО

- Выключите аппарат.
- При обращении с аппаратом, а также со средствами защиты растений могут возникать опасности, которые, возможно, повредят Вашему здоровью. Поэтому храните аппарат, а также средства защиты растений в месте, недоступном для детей.

Опорожнить и очистить аппарат согласно описанию в разделах **Опорожнение** и **Техобслуживание**.

15 Отсоединить крышку резервуара, зажать распыливающую трубу на базирующем элементе распыливающей трубы, надеть защитный колпачок, поместить аппарат на хранение в безнапорном состоянии с обеспечением защиты от замерзания.

9 Проблемы с аппаратом

9.1 Устранение неполадок в работе

Неисправность	Причина	Устранение
Аппарат разгерметизирован в области винтового соединения шланга	Отсоединился шлангопровод	Подтянуть накидную гайку и провести проверку давления водой
Форма распыла сопла не в порядке	Сопло частично засорено	Очистить фильтр или сопло
Аккумулятор не заряжается	Зарядный штепсель или контактное гнездо загрязнены	Почистить контакты, несколько раз соединить и разъединить зарядный штепсель или контактное гнездо
	Аккумулятор / зарядное устройство повреждено	Заменить аккумулятор / зарядное устройство Используйте только оригинальные принадлежности производителя
Насос работает с перебоями	Слишком высокая скорость потока материала	Изменить настройку с помощью ручки регулировки **P** или поручить специализированной мастерской настройку датчика давления

10 Принадлежности

Телескопическая распыливающая труба:	Арт. № 728818.0000
Разбрызгивающий экран:	Арт. № 728819.0000

RU

11 Утилизация и правовые вопросы

11.1 Защита окружающей среды и утилизация аппарата

Данный символ на продукте, в инструкции по эксплуатации либо на упаковке указывает на то, что данный продукт в конце своего срока службы не должен утилизироваться как обычный бытовой мусор.

Аппарат должен быть сдан в пункт сбора для рециклинга. Материалы могут утилизироваться согласно своей маркировке. Отправляя отработавший продукт надлежащим образом на повторное использование, использование материалов или иные формы утилизации, Вы вносите важный вклад в дело защиты нашей окружающей среды.

- Перед утилизацией необходимо извлечь аккумулятор.

УКАЗАНИЕ!

- Узнайте в муниципальной администрации, где находится соответствующий пункт приема на утилизацию.
- Перед утилизацией опорожните аппарат и сделайте его непригодным для применения.

11.2 Утилизация аккумулятора

Закон обязывает Вас как потребителя осуществлять утилизацию аккумуляторов как специальный мусор.

ОПАСНОСТЬ

Опасность получения травм из-за неисправного потекшего аккумулятора! Используемый аккумулятор содержит вещества, которые при попадании на кожу или вдыхании могут привести к травмам. Если в Вашем аппарате потек аккумулятор, то извлекать его из аппарата разрешается только в резиновых перчатках, к месту надлежащей утилизации доставлять в закрытом резервуаре.

- Утилизировать встроенный свинцово-кислотный аккумулятор необходимо отдельно от остального аппарата.

Для утилизации имеются следующие возможности:

- через торговую организацию
- через обозначенный знаком GRS пункт приема
- через предусмотренные местной администрацией контейнеры для специального мусора

Дополнительные указания по утилизации Вы получите в местной или городской администрации.

11.3 Утилизация упаковки

Материалы упаковки выбраны с учетом экологической совместимости и требований к технологии утилизации и поэтому могут отправляться на рециклинг. Возврат упаковки в цикл использования материалов позволяет экономить сырье и уменьшить количество отходов.
Утилизируйте упаковочные материалы, которые Вам больше не нужны, согласно местным предписаниям.

11.4 Заявление о соответствии

TUKAN®
Därmannsbusch 7, D-58456 Witten

Настоящим мы подтверждаем, что ранцевый электрический опрыскиватель: тип Tukan 1600E,
арт. № 000012.0000 соответствует Директивам:

ЭМС: EN 55014-1:2006+A1:2009+A2:2011
EN 55014-2:1997+A1:2001+A2:2008
EN 61000-3-2:2006+A1:2009+A2:2009
EN 61000-3-3:2008

DIN EN 60335-1, DIN EN 60335-2-29, DIN EN 19932-1, DIN EN 19932-2,
Директиве 2006/42/EG.

Виттен, 24.10.2014

Д-р Андреас Меш, технический директор

TUKAN®

977 821 - 01 201014

TUKAN®
Därmannsbusch 7
58456 Witten • GERMANY
Tel.: ++49 (0) 2302-700 0
Fax: ++49 (0) 2302-700 46